ARMATRON
MODERNE WASCHRAUM-HYGIENE

WC-BÜRSTENGARNITUR RUND, KUPFER

UGS : PX-KU505

WC-Bürstengarnitur rund für Wandmontage. Edelstahl, Oberfläche PVD Kupfer beschichtet. Gehäuse mit 2 mm Materialstärke
und rundum geschlossen. Schlanker, langer Griff aus gebürstetem
Edelstahl mit Deckel. Schwarzer auswechselbarer WC-Bürstenkopf
mit funktioneller Form. WC-Bürste freihängend mit Tropfbereich
von 35 mm. Herausnehmbarer Kunststoffeinsatz für optimale Reinigungsmöglichkeit. Inkl. Edelstahlschrauben und Dübel.

Dateien und Downloads:

Datenblatt:	DOWNLOAD
Technische Zeichnung:	DOWNLOAD

Bohrbild I drilling pattern

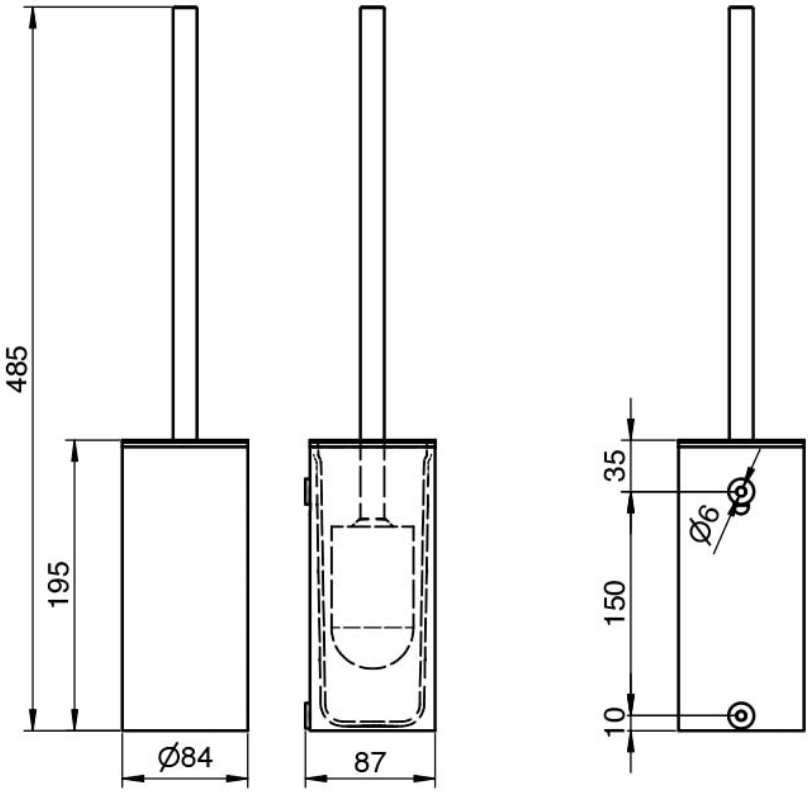

Armatron AG, Moderne Waschraum-Hygiene
CH-8117 Fällanden | Tel. +41 44 825 62 62 | Fax +41 44 825 62 64 | www.armatron.ch | info@armatron.ch