ARMATRON
MODERNE WASCHRAUM-HYGIENE

WC MONOBLOCO S21, BODENSTEHEND, MIT SPÜLKASTEN, EDELSTAHL MATT SCHWARZ, ADL-110390BK

UGS : ADL-110390BK

WC MONOBLOCO S21 - BODENSTEHEND

Bodenstehendes Tiefspül-WC mit Spülkasten, Zweimengenspülung 3l/6l.

Bakteriostatischer Edelstahl Werkstoff 1.4301. Materialstärke: 1,5 mm.

Oberfläche aus Teflon® matt schwarz.

Tiefgezogenes Becken ohne Schweißnähte für optimale Hygiene.

Mit verdecktem, umlaufenden Spülrand. Spülwasseranschluss verdeckt von unten oder Aufputz seitlich (rechts/links).

Abgang innenliegend waagerecht oder senkrecht. Mit PVC-Ablaufrohr.

Mit Bohrungen für WC-Sitzbefestigung. Durch Edelstahlstopfen matt schwarz verschlossen für den Fall einer Nutzung ohne WC-Sitz.

Schnelle Montage: 2 Revisionsöffnungen mit TORX-Sicherheitsschrauben.

CE-Kennzeichnung. Spülverhalten mit Spülmenge 4 l gemäß EN 997.

Gewicht: 21 kg.

Dateien und Downloads:

DATENBLATT:	DOWNLOAD
Technische Zeichnung:	DOWNLOAD

Armatron AG, Moderne Waschraum-Hygiene
CH-8117 Fällanden | Tel. +41 44 825 62 62 | Fax +41 44 825 62 64 | www.armatron.ch | info@armatron.ch

ARMATRON
MODERNE WASCHRAUM-HYGIENE

VISA

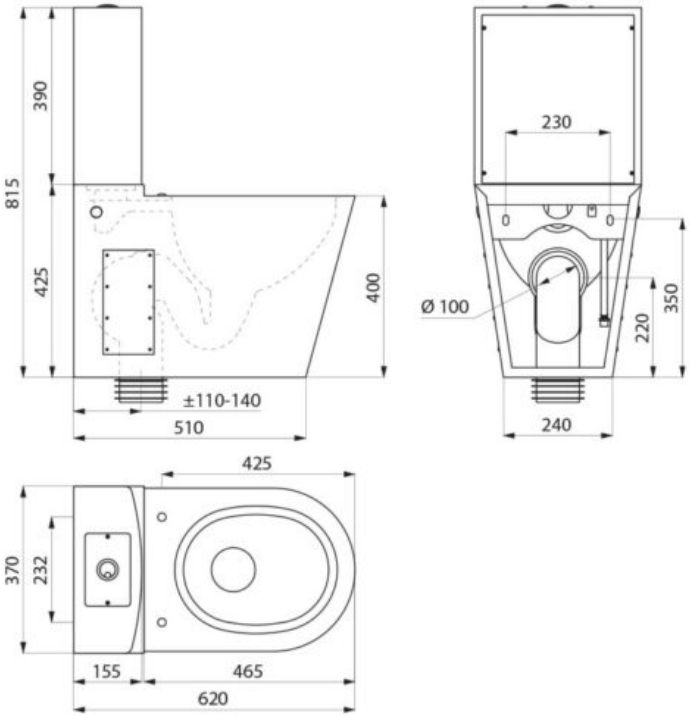

Armatron AG, Moderne Waschraum-Hygiene
CH-8117 Fällanden | Tel. +41 44 825 62 62 | Fax +41 44 825 62 64 | www.armatron.ch | info@armatron.ch