ARMATRON
MODERNE WASCHRAUM-HYGIENE

WC S21 P, BODENSTEHEND, EDELSTAHL MATT SCHWARZ

UGS : ADL-110300BK

- Bodenstehendes Tiefspül-WC.
- Klares, elegantes Design.
- Bakteriostatischer Edelstahl Werkstoff 1.4301. Materialstärke: 1,5 mm.
- Oberfläche aus Teflon® matt schwarz.
- Tiefgezogenes Becken ohne Schweißnähte für einfache Reinigung und optimale Hygiene.
- Mit verdecktem, umlaufenden Spülrand
- Spülrohranschluss waagerecht Ø 55 mm.
- Abgang waagerecht oder senkrecht Ø 100 mm. Mit PVC-Ablaufrohr.
- Wasserersparnis: Betrieb mit Spülmengen ab 4 l möglich.
- Mit Bohrungen für WC-Sitzbefestigung. Durch Edelstahlstopfen matt schwarz verschlossen für den Fall einer Nutzung ohne WC-Sitz.
- Schnelle und einfache Montage: 2 Revisionsöffnungen mit TORX-Sicherheitsschrauben.
- CE-Kennzeichnung. Spülverhalten mit Spülmenge 4 l gemäß EN 997.
- Gewicht: 14 kg.

Dateien und Downloads:

DATENBLATT:	DOWNLOAD
Technische Zeichnung:	DOWNLOAD

Armatron AG, Moderne Waschraum-Hygiene
CH-8117 Fällanden | Tel. +41 44 825 62 62 | Fax +41 44 825 62 64 | www.armatron.ch | info@armatron.ch

ARMATRON
MODERNE WASCHRAUM-HYGIENE

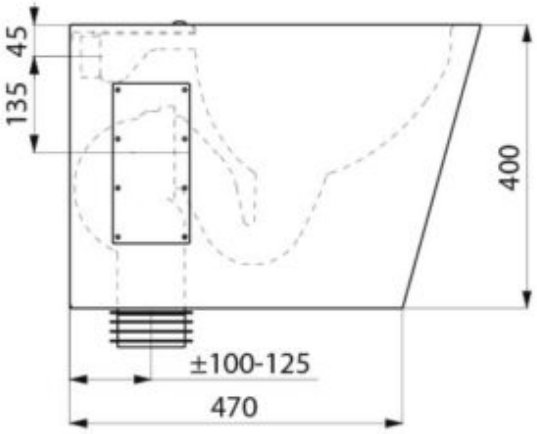

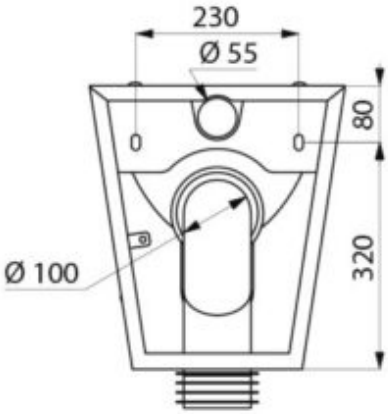

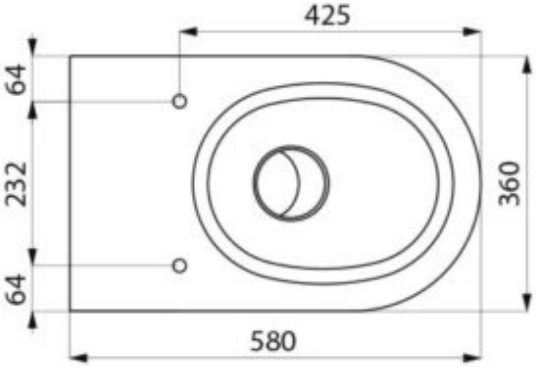

Armatron AG, Moderne Waschraum-Hygiene
CH-8117 Fällanden | Tel. +41 44 825 62 62 | Fax +41 44 825 62 64 | www.armatron.ch | info@armatron.ch