ARMATRON
MODERNE WASCHRAUM-HYGIENE

WC-SITZ OHNE DECKEL SCHWARZ MATT

UGS : ASA-SLZN 31A

Schwarz Toilettensitz ohne Deckel
bestimmt für Edelstahl-WC
Verschraubungen aus Edelstahl
bestimmt für SLWN 03, SLWN 04, SLWN 11, SLWN 13, SLWN 14, SLWN 15, SLWN 16

Öffnungabmessungen: 25 x 280 mm
außen Breite: 355 mm
Abstand der Schrauben: 158 mm

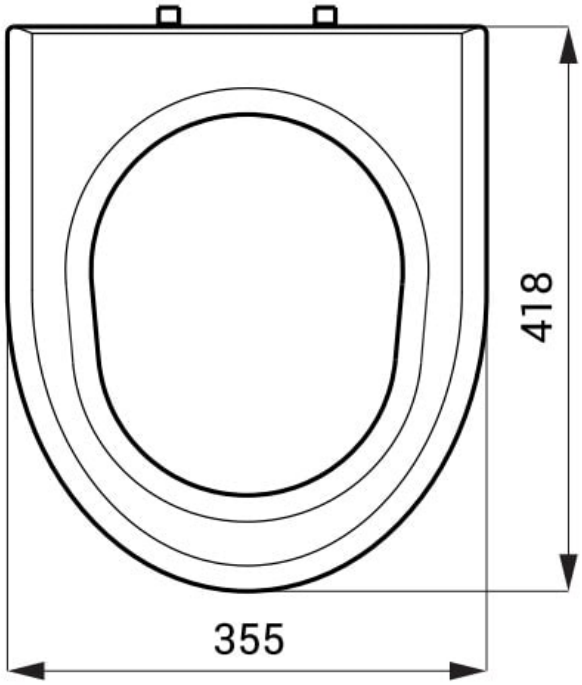

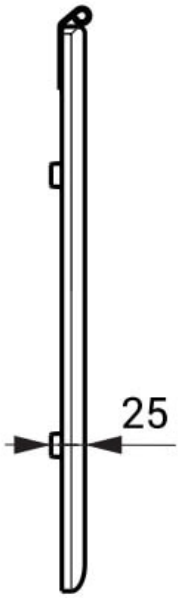

Armatron AG, Moderne Waschraum-Hygiene
CH-8117 Fällanden | Tel. +41 44 825 62 62 | Fax +41 44 825 62 64 | www.armatron.ch | info@armatron.ch