ARMATRON
MODERNE WASCHRAUM-HYGIENE

PROOX, ABFALL-ABWURFHÜLSE, EDELSTAHL , PVD-BESCHICHTUNG KUPFER, KU-280

CODICE: PX-KU280

ABFALL-ABWURFHÜLSE PROOX

Abmessungen ØxH: 145 außen (129 innen) x 120 mm.
Ausschnittmaß Ø 132 mm bei Montage von oben.
Ausschnittmaß Ø 122 mm bei Montage von unten.

Abfall-Abwurfhülse PROOX ONE Kupfer.
Für Waschtischeinbau von oben oder unten. PVD Beschichtung.
2 mm Materialstärke.
Mit gebördeltem Rand.
Papierdrahtkorb aus Edelstahl als Zubehör erhältlich.
Inkl. Montagelaschen und Edelstahlschrauben.

Dateien und Downloads:

DATENBLATT:	DOWNLOAD
TECHNISCHE ZEICHNUNG:	DOWNLOAD

VISA

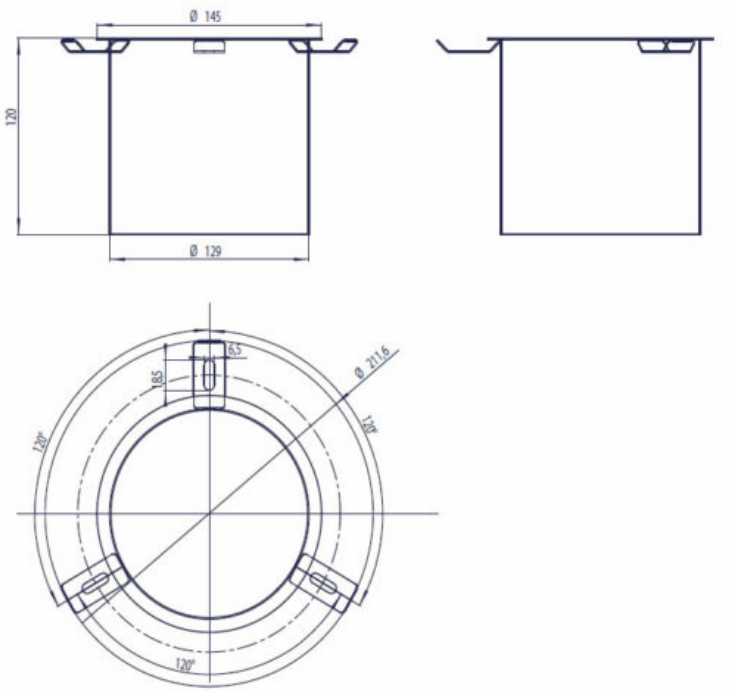

Armatron AG, Moderne Waschraum-Hygiene
CH-8117 Fällanden | Tel. +41 44 825 62 62 | Fax +41 44 825 62 64 | www.armatron.ch | info@armatron.ch