ARMATRON
MODERNE WASCHRAUM-HYGIENE

ABFALLKLAPPE FÜR EINBAU IN WASCHTISCHBLENDE

CODICE: B527

ABFALLKLAPPE, SELBSTSCHLIESSEND

Hinweis: Der Einbau ist von vorne (vertikal) oder von oben (horizontal) möglich!

Die Abfallklappe ist aus Edelstahl 1.4301 gefertigt, die Oberfläche matt geschliffen. Die Klappe schliesst sich nach der Betätigung von selber und kann dank einer Versteifung maximal 90° nach hinten geklappt werden. Für den Einbau empfehlen wir eine Montagestärke von 19 bis 38 mm. Unter der Oberfläche ist ein Mindestraum von 115 mm erforderlich. Der eigentliche Abfallbehälter ist nicht in der Lieferung enthalten.

Dateien und Downloads:

DATENBLATT:	DOWNLOAD
Technische Zeichnung:	DOWNLOAD

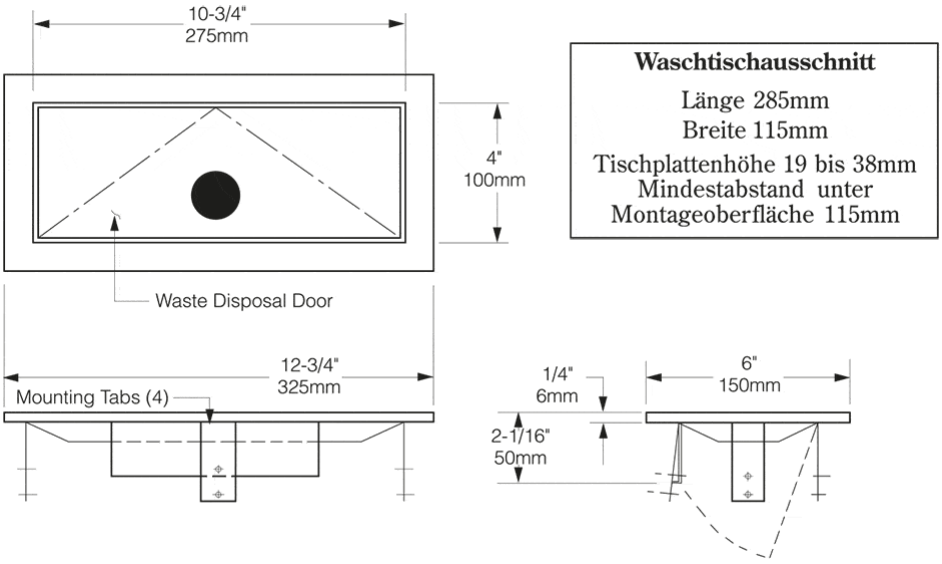

Armatron AG, Moderne Waschraum-Hygiene
CH-8117 Fällanden | Tel. +41 44 825 62 62 | Fax +41 44 825 62 64 | www.armatron.ch | info@armatron.ch