ARMATRON
MODERNE WASCHRAUM-HYGIENE

AUTOMATISCHER WANDSEIFENSPENDER AUS EDELSTAHL SCHWARZ, MIT 1 L SEIFENBEHÄLTER, 230V AC

CODICE: SLZN-83EV

AUTOMATISCHER WANDSEIFENSPENDER, SCHWARZ

aus Edelstahl, schwarz beschichtet
einfaches Nachfüllen der Seife
reagiert auf die Hände im aktiven Sensorbereich
Laufzeit justierbar von 1,3 Sek. bis 13 Sek., werksmässig 2,6 Sek.
Behälter für Flüssigseife 1 L
Nutzungsparameter justierbar mit Fernbedienung SLD 03

Dateien und Downloads:

DATENBLATT:	DOWNLOAD
Technische Zeichnung:	DOWNLOAD

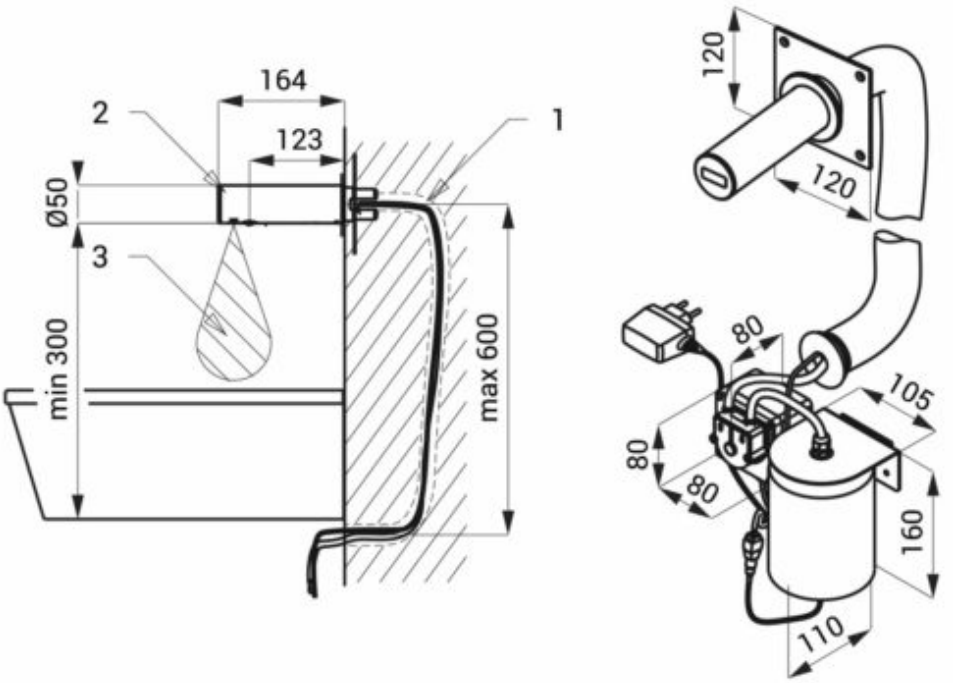

1 - Seifenzufuhr und Anschlusskabel für Elektronik 24 V DC im Rohr
2 - Edelstahl Auslaufarm mit Elektronik
3 - Aktivbereich

Armatron AG, Moderne Waschraum-Hygiene
CH-8117 Fällanden | Tel. +41 44 825 62 62 | Fax +41 44 825 62 64 | www.armatron.ch | info@armatron.ch