ARMATRON
MODERNE WASCHRAUM-HYGIENE

DOPPELSPÜLBECKEN MIT FRONT- UND SEITENSCHÜRZEN, EDELSTAHL, WANDHÄNGEND, ASA-SLUN-06

CODICE: ASA-SLUN 06

DOPPELSPÜLBECKEN MIT FRONT- UND SEITENSCHÜRZEN

Doppelspülbecken zur Wandmontage
Aus AISI 304 Edelstahl matt
Hygienespülung
Mit Front- und Seitenschürzen
Ohne Hahnloch (auf Anfrage möglich)

Dateien und Downloads:

DATENBLATT:	DOWNLOAD
Technische Zeichnung:	DOWNLOAD

VISA

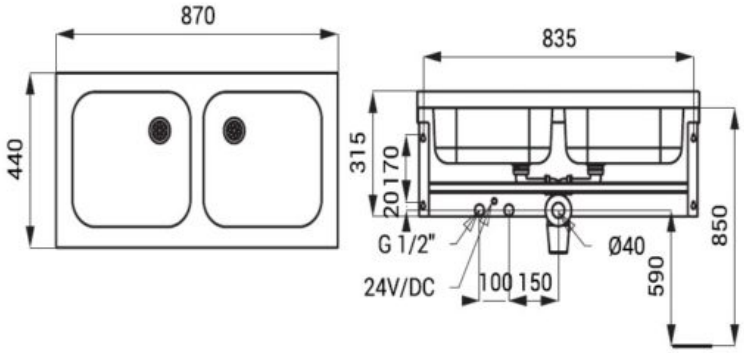

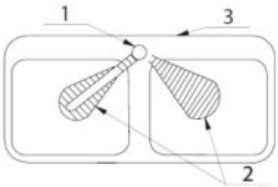

1 - Berührungslose Waschtischarmatur
2 - Aktivbereich
3 - Doppelspülbecken

Armatron AG, Moderne Waschraum-Hygiene
CH-8117 Fällanden | Tel. +41 44 825 62 62 | Fax +41 44 825 62 64 | www.armatron.ch | info@armatron.ch