ARMATRON
MODERNE WASCHRAUM-HYGIENE

SELBSTSCHLUSS-DUSCHARMATUR MIT FESTEM BRAUSEKOPF, MIT TEMPERATURREGLER, ADL-792310.2

CODICE: N / A

Unser Selbstschluss-Duschelement mit inkludiertem Thermostaten. Das Element ist aus Aluminium und für die Aufputzmontage. Der Wasseranschluss ist alternativ von hinten oder von oben.

- Gehäuse aus Aluminium zur Aufputzmontage
- Thermostat-Mischbatterie
- Temperatur einstellbar: Kaltwasser bis 38°C: 1. Temperaturanschlag bei 38°C, 2. Anschlag bei 42°C
- Verbrühungsschutz: sofortiges Schließen bei Kaltwasserausfall
- Geeignet für thermische Desinfektionen
- Laufzeit 30 Sek., mit besonders leichter Betätigung
- Durchflussmenge 6 l/min
- Brausekopf ROUND verchromt, vandalengeschützt mit verkalkungsarmer Düse und automatischem Durchflussmengenregler
- Anschlüsse G 1/2B
- Verdeckte Befestigungen
- Rückflussverhinderer und Schutzfilter

Dateien und Downloads:

DATENBLATT:	DOWNLOAD
Technische Zeichnung:	DOWNLOAD

Armatron AG, Moderne Waschraum-Hygiene
CH-8117 Fällanden | Tel. +41 44 825 62 62 | Fax +41 44 825 62 64 | www.armatron.ch | info@armatron.ch

ARMATRON
MODERNE WASCHRAUM-HYGIENE

VISA

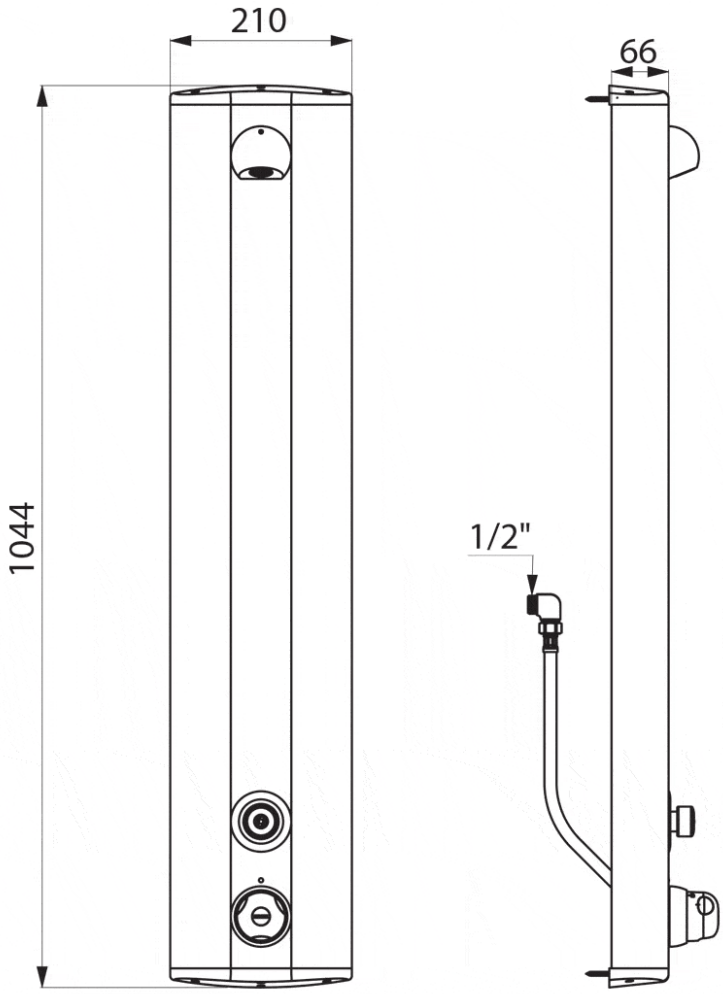

VARIAZIONI

Immagine	SKU
	ADL-792310.2
	ADL-792300.2

Armatron AG, Moderne Waschraum-Hygiene
CH-8117 Fällanden | Tel. +41 44 825 62 62 | Fax +41 44 825 62 64 | www.armatron.ch | info@armatron.ch