ARMATRON
MODERNE WASCHRAUM-HYGIENE

KALTWASSERVENTIL FÜR WASCHTISCH, VERSCHIEDENE FARBEN, HOB-CW001

CODICE: HOB-CW001

KALTWASSERVENTIL FÜR WASCHTISCH

Kaltwasserventil für Waschtisch
Maximale Begrenzung des Wasserdurchflusses pro Minute: 5,7 Liter
Mit Umsteller und Keramik Dichtungen von Flühs
In verschiedenen Farben erhältlich

Dateien und Downloads:

DATENBLATT:	DOWNLOAD
Technische Zeichnung:	DOWNLOAD

VISA

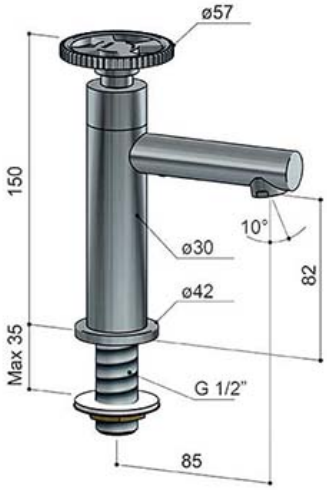

Armatron AG, Moderne Waschraum-Hygiene
CH-8117 Fällanden | Tel. +41 44 825 62 62 | Fax +41 44 825 62 64 | www.armatron.ch | info@armatron.ch