ARMATRON
MODERNE WASCHRAUM-HYGIENE

PROOX, DOPPELTER WC-ROLLENHALTER MIT AUTOMATISCHER NACHRÜCKUNG, AUS EDELSTAHL

CODICE: PX-PU305

PROOX DOPPELTER WC-ROLLENHALTER ONE PURE

Abmessungen BxHxT: 144 x 339 x 155,50 mm,
Front 1,5 mm Materialstärke.
Doppelter WC-Rollenhalter PROOX ONE pure.
Für Wandmontage.
Aus Edelstahl.
Oberfläche matt gebürstet.
Perforierte Füllstandanzeige mit 4 mm Bohrungen.
Für zwei Rollen bis max. 140 mm Breite und 140 mm Durchmesser.
Zweite Rolle fällt nach Verbrauch der ersten Rolle automatisch in die untere Postion.
Verschluss von außen nicht sichtbar.
Inkl. Schlüssel, Edelstahlschrauben und Dübel.

Dateien und Downloads:

Datenblatt:	DOWNLOAD
Technische Zeichnung:	DOWNLOAD

Armatron AG, Moderne Waschraum-Hygiene
CH-8117 Fällanden | Tel. +41 44 825 62 62 | Fax +41 44 825 62 64 | www.armatron.ch | info@armatron.ch

ARMATRON
MODERNE WASCHRAUM-HYGIENE

VISA

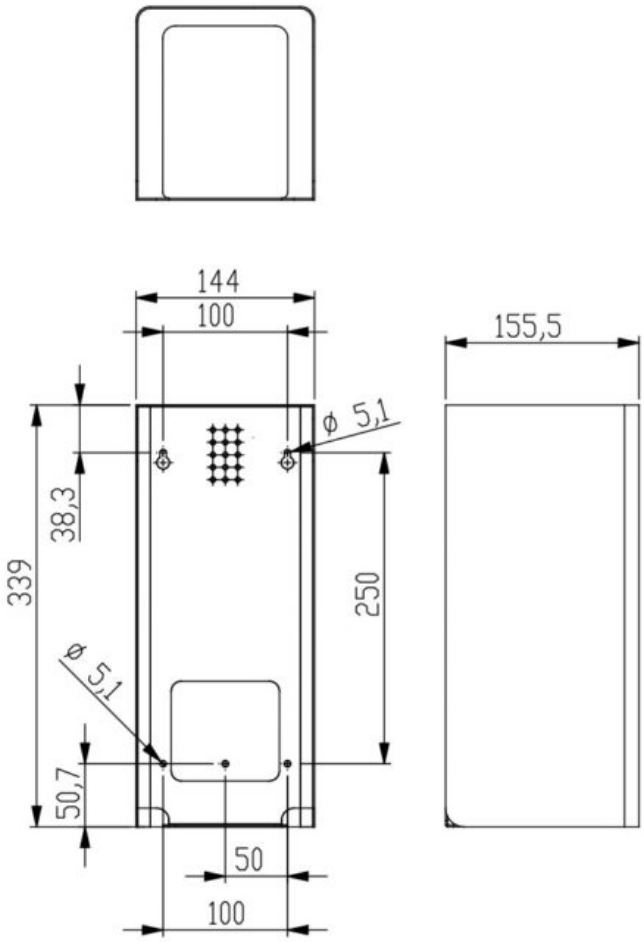

Armatron AG, Moderne Waschraum-Hygiene
CH-8117 Fällanden | Tel. +41 44 825 62 62 | Fax +41 44 825 62 64 | www.armatron.ch | info@armatron.ch