ARMATRON
MODERNE WASCHRAUM-HYGIENE

RESERVE-ROLLENHALTER FÜR EINE ROLLE, CUBICLE COLLECTION, EDELSTAHL, B-541.3

CODICE: B541

Neben der Ausführung matt geschliffen, NEU auch hochglanz poliert erhältlich!

Der Reserve-Rollenhalter aus der Cubicle Collection von Bobrick. Der Halter ist aus Edelstahl 1.4301 gefertigt und fasst eine Rolle. Die Oberfläche ist matt geschliffen. Geeignet sind Rollen von bis zu 127 mm Durchmesser und einem Kerndurchmesser von 19 bis 38 mm. Ein aufgeschraubter Flansch verdeckt die Grundplatte, welche passgenau montiert werden kann.

Dateien und Downloads:

DATENBLATT:	DOWNLOAD
Technische Zeichnung:	DOWNLOAD

VISA

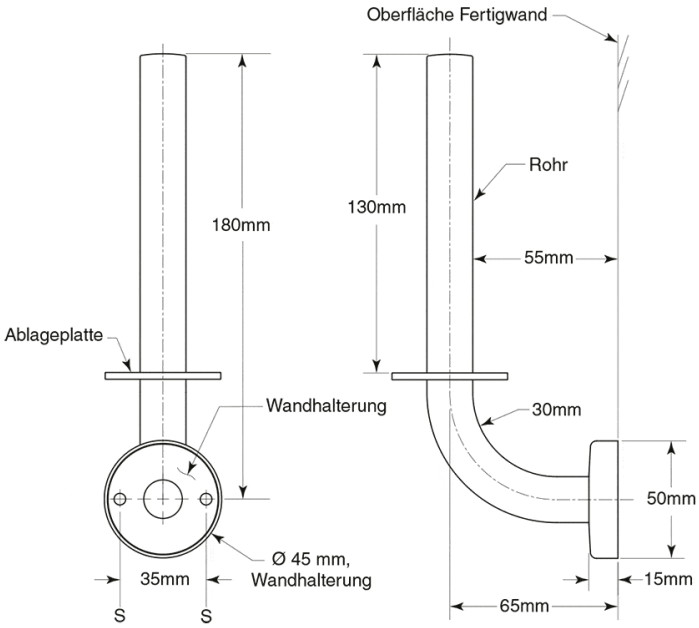

Armatron AG, Moderne Waschraum-Hygiene
CH-8117 Fällanden | Tel. +41 44 825 62 62 | Fax +41 44 825 62 64 | www.armatron.ch | info@armatron.ch