ARMATRON
MODERNE WASCHRAUM-HYGIENE

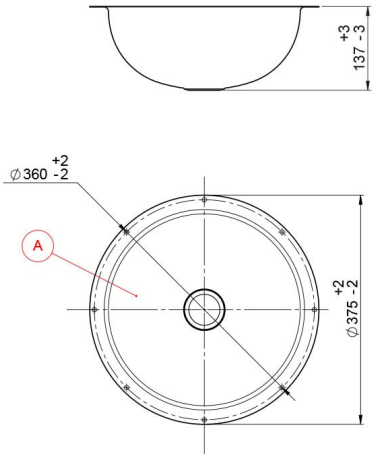

RUNDES UNTERBAUBECKEN | Ø 310 ZUM EINBAU VON UNTEN

CODICE: ADL-0214500201

Lagerräumung, noch 8 Stk. verfügbar

Edelstahl, satiniert (1-seitig)
Becken Innendurchmesser: 310 mm.
Erforderlicher Tischplattenausschnitt: 305 mm.
Materialstärke: 1 mm.
Becken nahtlos aus einem Stück gepresst.
Mit Ablaufventil 1 ¼“.
Ohne Überlauf.

Armatron AG, Moderne Waschraum-Hygiene
CH-8117 Fällanden | Tel. +41 44 825 62 62 | Fax +41 44 825 62 64 | www.armatron.ch | info@armatron.ch