ARMATRON
MODERNE WASCHRAUM-HYGIENE

SEIFENSPENDER / SPÜLMITTELSPENDER

CODICE: HOB-CBA21.CR

verchromt
Ausladung: 90mm

Armatron AG, Moderne Waschraum-Hygiene
CH-8117 Fällanden | Tel. +41 44 825 62 62 | Fax +41 44 825 62 64 | www.armatron.ch | info@armatron.ch

ARMATRON
MODERNE WASCHRAUM-HYGIENE

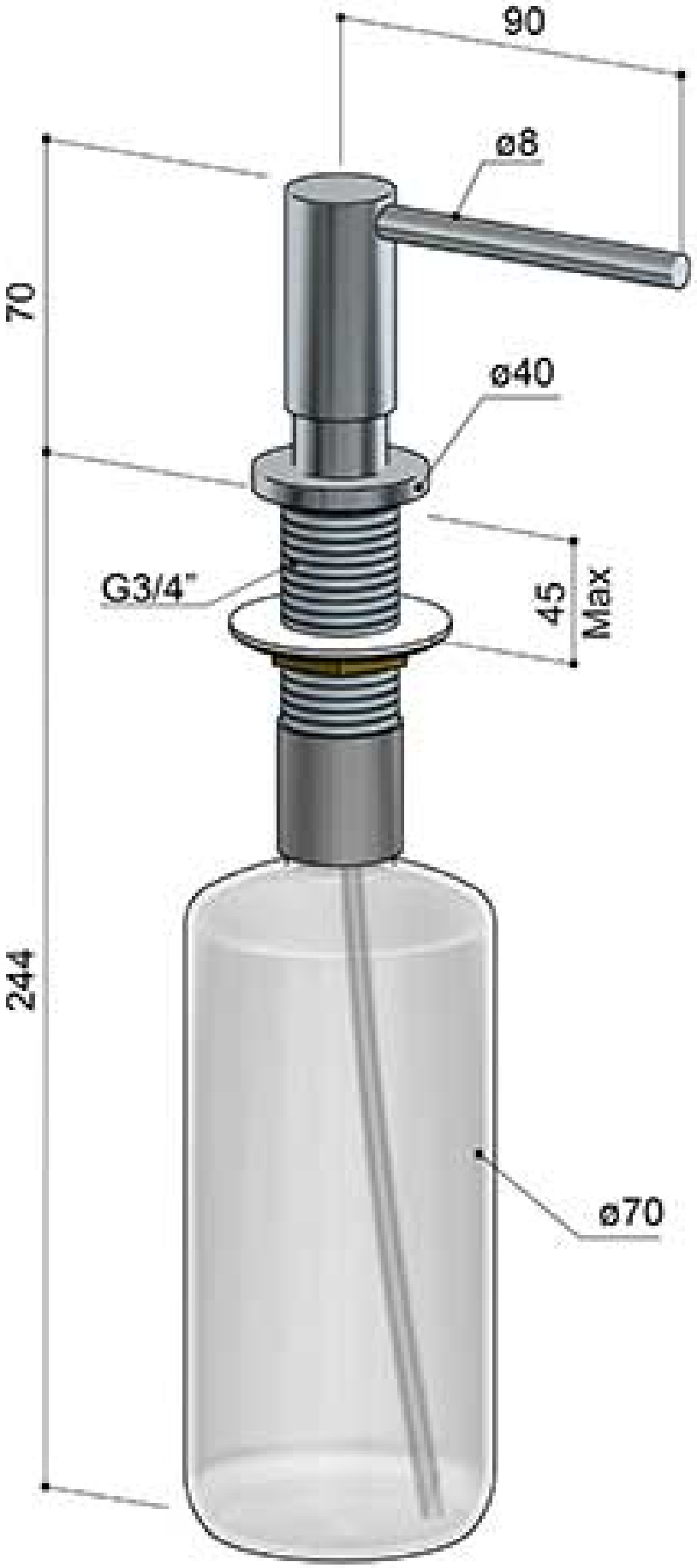

Armatron AG, Moderne Waschraum-Hygiene
CH-8117 Fällanden | Tel. +41 44 825 62 62 | Fax +41 44 825 62 64 | www.armatron.ch | info@armatron.ch