ARMATRON
MODERNE WASCHRAUM-HYGIENE

SELBSTSCHLUSS-VENTIL, TEMPOSTOP, 1/2", MIT ANTIBLOCKIERSICHERHEIT, WANDAUSLAUF

CODICE: ADL-746001

Selbstschluss-Ventil für Waschtisch, Wandmontage:

Laufzeit ~7 Sek.
Durchflussmenge voreingestellt auf 3 l/min bei 3 bar, einstellbar von 1,5 bis 6 l/min.
Verkalkungsarmer, vandalengeschützter Strahlregler.
Körper aus Messing massiv verchromt, Anschluss G 1/2B.
Antiblockiersicherheit AB: Wasserabgabe erst nach Loslassen der Bedienkappe.

Dateien und Downloads:

DATENBLATT:	DOWNLOAD
Technische Zeichnung:	DOWNLOAD
Technische Zeichnung (DWG):	DOWNLOAD

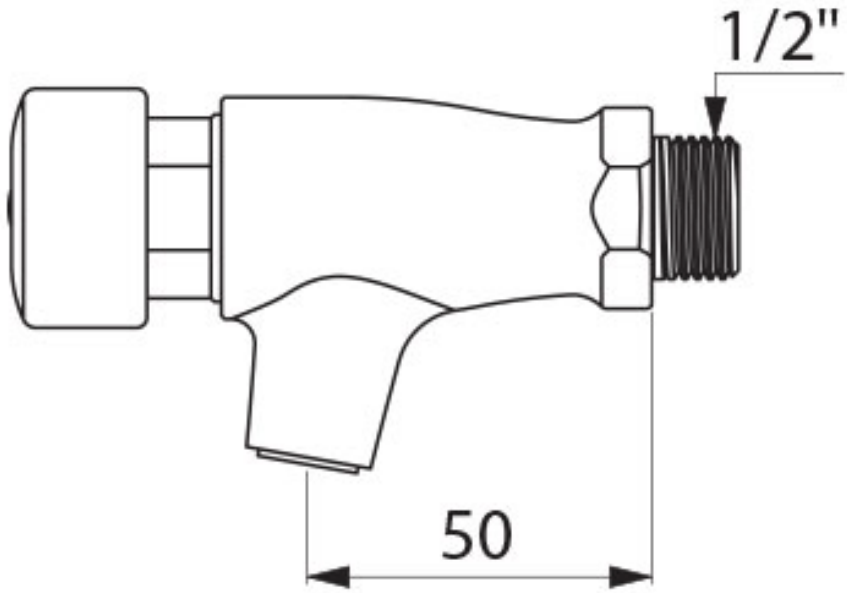

Armatron AG, Moderne Waschraum-Hygiene
CH-8117 Fällanden | Tel. +41 44 825 62 62 | Fax +41 44 825 62 64 | www.armatron.ch | info@armatron.ch