ARMATRON
MODERNE WASCHRAUM-HYGIENE

STÜTZKLAPPGRIFF BE-LINE, ALUMINIUM ANTHRAZIT BESCHICHTET, L. 650MM, ADL-511960C**

CODICE: ADL-511960C

STÜTZKLAPPGRIFF ALUMINIUM ANTHRAZIT

Stützklappgriff Be-Line für mobilitätseingeschränkte Personen.
Bietet in heruntergeklappter Position Halt und Hilfe beim Aufrichten sowie beim Umsetzen für WC oder Dusche.
Ermöglicht in hochgeklappter Position den seitlichen Zugang.
Abnehmbar: leicht abzuklipsen, mit Diebstahlsicherung.
Anzahl an Griffen in öffentlichen Einrichtungen sowie Nachinstallation je nach Bedarf.
Abgebremstes Herunterklappen. Arretierung in vertikaler Position.
Aluminiumrohr.
Abgerundetes Profil Ø 42 mit ergonomischer, flacher Vorderseite: verhindert Verdrehen der Hand am Griff und gewährleistet optimale Griffsicherheit.
Oberfläche pulverbeschichtet anthrazit-metallic für visuell kontrastierende Gestaltung zur Wand.
Homogene Oberfläche erleichtert die Reinigung und gewährleistet bessere Hygiene.
Verdeckte Befestigungen durch Edelstahlplatte Werkstoff 1.4301, Stärke 5 mm.
Edelstahlschrauben Ø 8 x 70 mm für Massivwand im Lieferumfang enthalten.
Maße: 650 x 210 x 120 mm.
Auf mehr als 200 kg getestet. Empfohlenes Maximalgewicht des Benutzers: 135 kg.
CE-Kennzeichnung.

Dateien und Downloads:

DATENBLATT:	DOWNLOAD
TECHNISCHE ZEICHNUNG:	DOWNLOAD

Armatron AG, Moderne Waschraum-Hygiene
CH-8117 Fällanden | Tel. +41 44 825 62 62 | Fax +41 44 825 62 64 | www.armatron.ch | info@armatron.ch

ARMATRON
MODERNE WASCHRAUM-HYGIENE

VISA

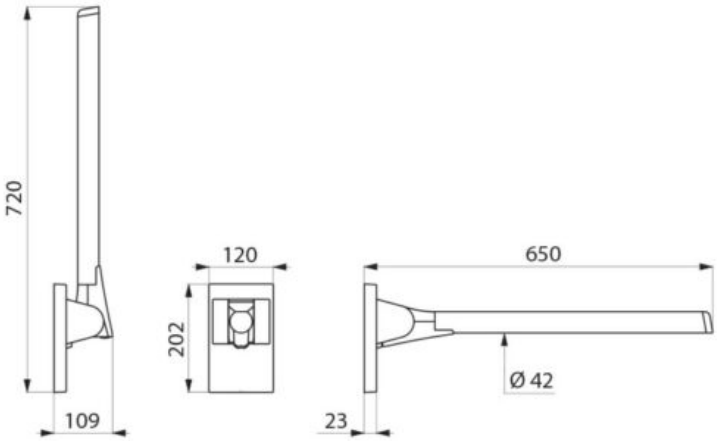

Armatron AG, Moderne Waschraum-Hygiene
CH-8117 Fällanden | Tel. +41 44 825 62 62 | Fax +41 44 825 62 64 | www.armatron.ch | info@armatron.ch