ARMATRON
MODERNE WASCHRAUM-HYGIENE

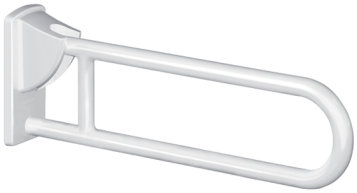

STÜTZKLAPPGRIFF Ø 32, L. 650 MM

CODICE: ADL-5160N

Stützklappgriff Ø 32 für bewegungseingeschränkte Personen.
Stützklappgriff für WC oder Dusche.
Ermöglicht in hochgeklappter Position den seitlichen Zugang.
Bietet in heruntergeklappter Position Halt und Hilfe beim Aufrichten sowie beim Transfer.
Arretierung in vertikaler Position, abgebremstes Herunterklappen.
Stützklappgriff aus hochwiderstandsfähigem Nylon glänzend weiß.
Antibakterielle Behandlung NylonClean: optimaler Schutz gegen Bakterienwachstum und Schimmel.
Für intensive Nutzung im öffentlich-gewerblichen Bereich oder in Krankenhäusern geeignet.
Hochwiderstandsfähiges Polyamid (Nylon) und Polymer: mit Verstärkung aus antikorrosionsbehandeltem Stahl von 2 mm.
Homogene, porenfreie Oberfläche für leichtere Reinigung und bessere Hygiene.
Gute Widerstandsfähigkeit gegenüber Chemikalien und Reinigungsmitteln.
Anti-UV-Behandlung: verhindert Vergilbung.
Angenehmer und warmer Kontakt.
Verdeckte Befestigungen durch Edelstahlplatte Werkstoff 1.4301, Stärke 4 mm.
Edelstahlschrauben für Massivwand im Lieferumfang enthalten.
Maße: 650 x 230 x 105 mm.
Auf mehr als 200 kg getestet, empfohlenes Maximalgewicht des Nutzers: 135 kg.
CE-Kennzeichnung.

Dateien und Downloads:

Datenblatt FR: DOWNLOAD

Armatron AG, Moderne Waschraum-Hygiene
CH-8117 Fällanden | Tel. +41 44 825 62 62 | Fax +41 44 825 62 64 | www.armatron.ch | info@armatron.ch

ARMATRON
MODERNE WASCHRAUM-HYGIENE

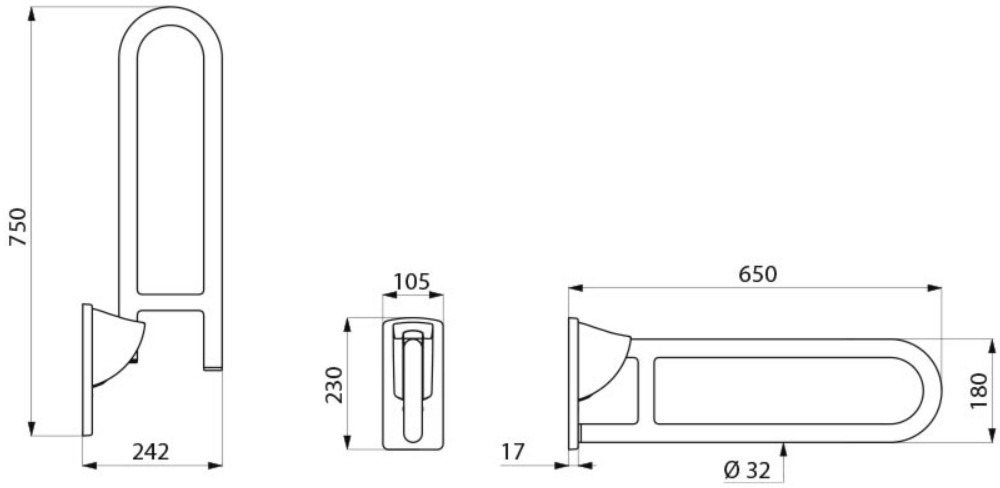

Armatron AG, Moderne Waschraum-Hygiene
CH-8117 Fällanden | Tel. +41 44 825 62 62 | Fax +41 44 825 62 64 | www.armatron.ch | info@armatron.ch