ARMATRON
MODERNE WASCHRAUM-HYGIENE

TAMPON- UND BINDENSPENDER, SCHWARZ MATT BESCHICHTET

CODICE: AAC19122BL

Tampon-und Bindenspeder Edelstahl, schwarz matt beschichtet (RAL9005)
geeignet für ca. 150 Tampons in Normalgröße
und für ca 40 Damenbinden.
Abmessungen der Fächer:
Binden: H 250mm B 90mm T 93mm
Tampon: H 250mm B90mm T 93mm
Seitliche Fenster für Füllstandskontrolle.
Mit Stiftschloss und Schlüssel.
Für Wandmontage.
Edelstahl
H x B x T 312 mm x 201 mm x 100 mm

Dateien und Downloads:

Datenblatt:	DOWNLOAD
Technische Zeichnung:	DOWNLOAD

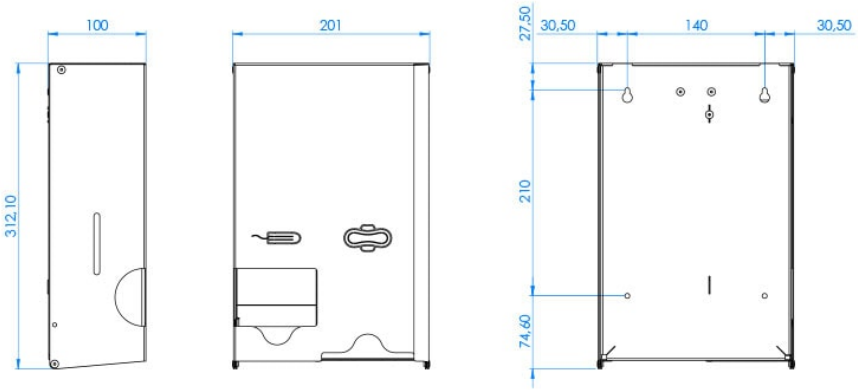

Armatron AG, Moderne Waschraum-Hygiene
CH-8117 Fällanden | Tel. +41 44 825 62 62 | Fax +41 44 825 62 64 | www.armatron.ch | info@armatron.ch