ARMATRON
MODERNE WASCHRAUM-HYGIENE

URINAL AUS EDELSTAHL, VANDALENSICHER, OHNE SPÜLAUSLÖSUNG

CODICE: ASA-SLPN 07

Urinal mit integriertem Spülkopf
Vandalismussichere Ausführung
geeignet für Gefängnisse oder öffentliche Bereiche
Wandmontage
Montage durch Serviceöffnung mit Spezialschrauben
Material: AISI-304
Oberfläche: matt
Spüleinheit: ohne Spüleinheit
Wasserabgang: Ø 40 mm
Breite: 360 mm
Höhe: 550 mm
Tiefe: 325 mm

Dateien und Downloads:

Datenblatt:	DOWNLOAD
Technische Zeichnung:	DOWNLOAD
Installationsanleitung:	DOWNLOAD

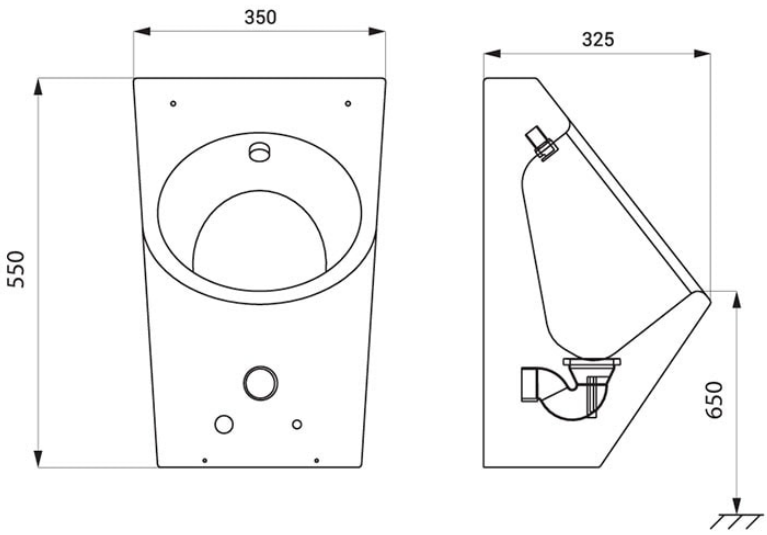

Armatron AG, Moderne Waschraum-Hygiene
CH-8117 Fällanden | Tel. +41 44 825 62 62 | Fax +41 44 825 62 64 | www.armatron.ch | info@armatron.ch