ARMATRON
MODERNE WASCHRAUM-HYGIENE

WANDHAKEN KLASSISCH, EDELSTAHL 1.4301, HOCHGLANZPOLIERT

CODICE: B682

Der B-682.4 von Bobrick ist ein Wandhaken in einem klassichen Design. Der Haken ist aus Edelstahl gefertigt und die Oberfläche hochglanzpoliert. Die Befestigung erfolgt verdeckt.

Dateien und Downloads:

DATENBLATT:	DOWNLOAD
Technische Zeichnung:	DOWNLOAD

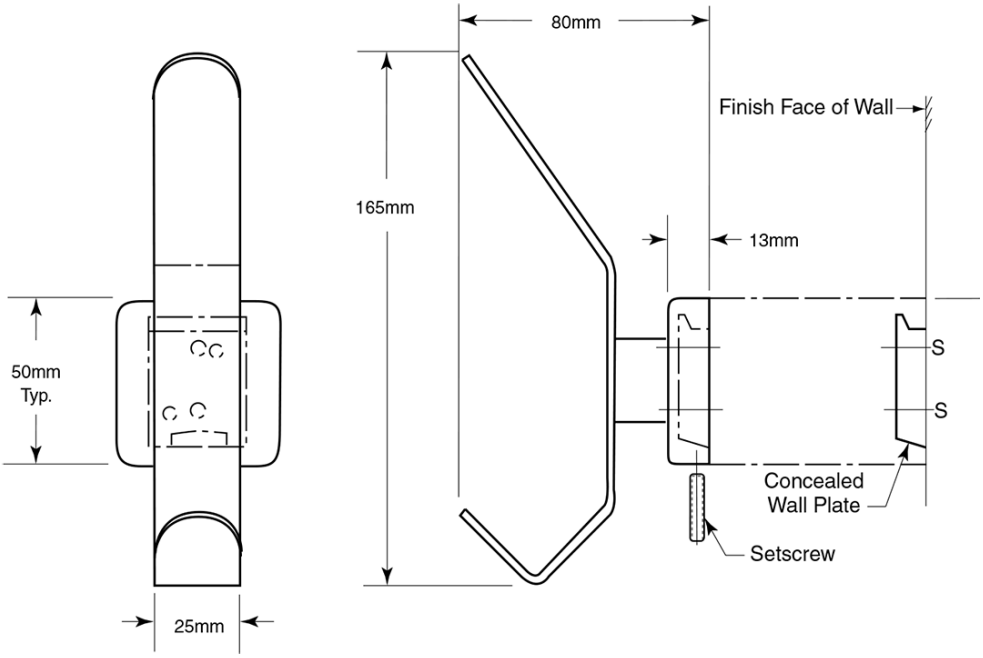

Armatron AG, Moderne Waschraum-Hygiene
CH-8117 Fällanden | Tel. +41 44 825 62 62 | Fax +41 44 825 62 64 | www.armatron.ch | info@armatron.ch