ARMATRON
MODERNE WASCHRAUM-HYGIENE

WANDSEIFENSPENDER 0.5 L, EDELSTAHL SCHWARZ MATT, PROOX, DP-141-LO

CODICE: PX-DP141-LO

SEIFENSPENDER SCHWARZ MATT

Lotion- und Creme-Seifenspende für Wandmontage.
Aus Edelstahl mit schwarzer Pulverbeschichtung.
Drückerhebel aus Edelstahl und hochwertige Qualitäts-Seifenpumpe mit Rücksaugeffekt.
Front 1,5 mm Materialstärke.
Perforierte Füllstandanzeige mit 4 mm Bohrungen.
Verschluss von außen nicht sichtbar.
Füllbehälter mit Deckel herausnehmbar zum Reinigen.
Fassungsvermögen ca. 0,5 Liter. Inkl. Schlüssel, Edelstahlschrauben und Dübel.

Dateien und Downloads:

Technische Zeichnung: DOWNLOAD

VISA

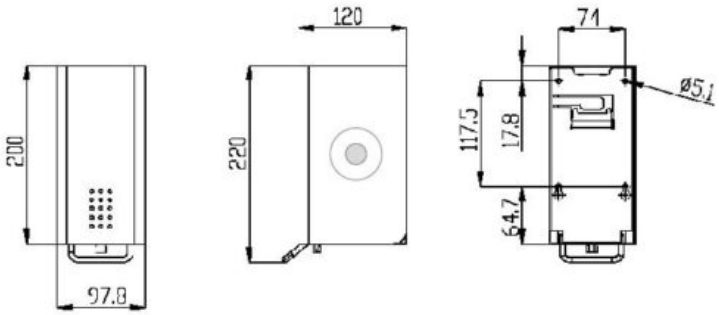

Armatron AG, Moderne Waschraum-Hygiene
CH-8117 Fällanden | Tel. +41 44 825 62 62 | Fax +41 44 825 62 64 | www.armatron.ch | info@armatron.ch