ARMATRON
MODERNE WASCHRAUM-HYGIENE

WASCHTISCH-EINHANDBATTERIE

CODICE: HOB-CB003C.CR

WASCHTISCH-EINHANDBATTERIE

Waschtisch-Einhandbatterie
Für Kalt- und Warmwasser
In verschiedenen Farben erhältlich

Dateien und Downloads:

DATENBLATT:	DOWNLOAD
Technische Zeichnung:	DOWNLOAD

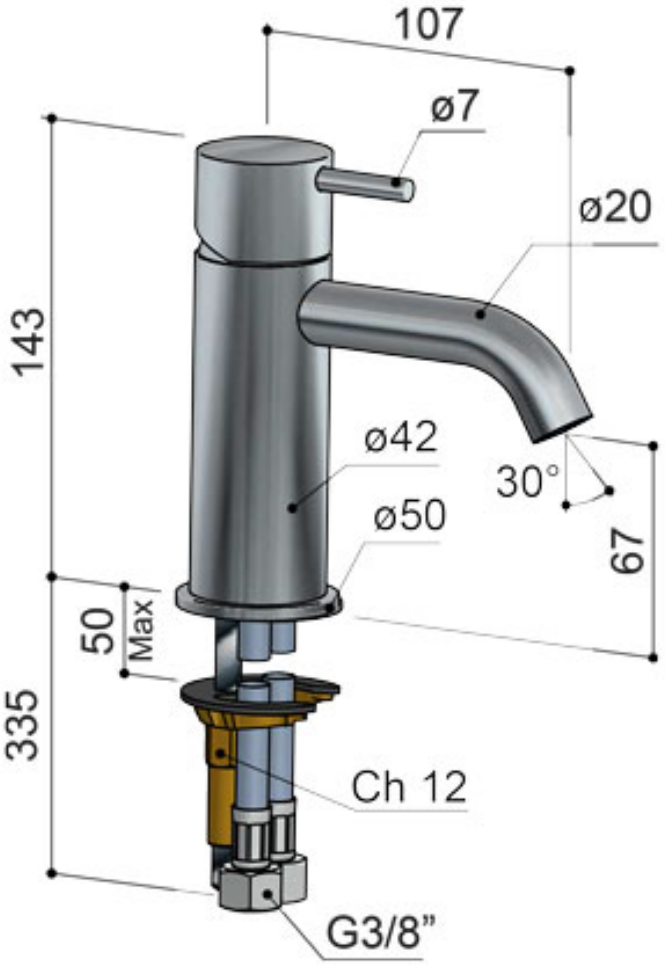

Armatron AG, Moderne Waschraum-Hygiene
CH-8117 Fällanden | Tel. +41 44 825 62 62 | Fax +41 44 825 62 64 | www.armatron.ch | info@armatron.ch