ARMATRON
MODERNE WASCHRAUM-HYGIENE

WASCHTISCH-EINHEBELMISCHER

CODICE: HOB-CB003MS.BCP

PVD Beschichtung: Kupfer gebürstet
für Kalt- und Warmwasser
für 1-5 bar

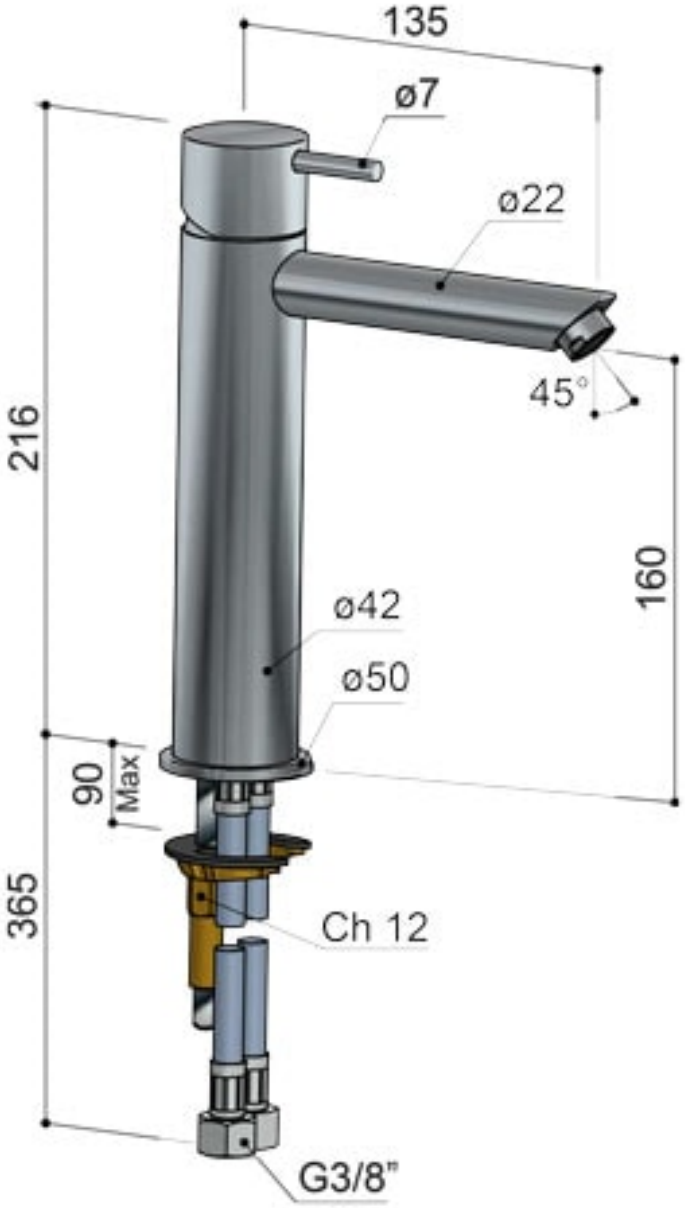

Armatron AG, Moderne Waschraum-Hygiene
CH-8117 Fällanden | Tel. +41 44 825 62 62 | Fax +41 44 825 62 64 | www.armatron.ch | info@armatron.ch