ARMATRON
MODERNE WASCHRAUM-HYGIENE

WC-ROLLENHALTER FÜR 2 JUMBO-WC-ROLLEN

CODICE: B2892

Edelstahl, matt geschliffen.
mit Zylinderschloss
für 2 Jumbo-Rollen
WC-Papierrolle mit Durchmesser von 255 mm und Rollenkerndurchmessern von 50 und 40 mm
Pulverbeschichtete Grundplatte.
Schlitz in Abdeckung zeigt den Papierfüllstand.

Dateien und Downloads:

Datenblatt:	DOWNLOAD
Technische Zeichnung:	DOWNLOAD

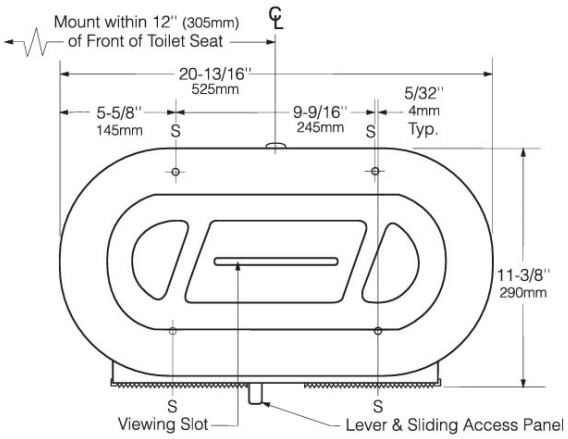

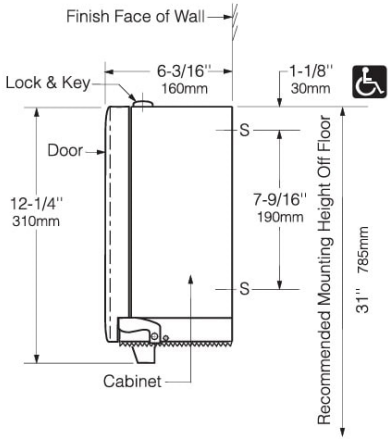

Armatron AG, Moderne Waschraum-Hygiene
CH-8117 Fällanden | Tel. +41 44 825 62 62 | Fax +41 44 825 62 64 | www.armatron.ch | info@armatron.ch