ARMATRON
MODERNE WASCHRAUM-HYGIENE

WC-SITZ SCHWARZ FÜR WCS TYP S21/700, MIT DECKEL, ADL-102819.1

CODICE: ADL-102819

WC-SITZ SCHWARZ FÜR WCS TYP S21/700

Schlankes Design.
Ausführung aus Duroplast.
Farbe: schwarz.
Mit Scharnieren aus Edelstahl Werkstoff 1.4301.
Für WC S21 und 700.
Mit Befestigungsmaterial.

Dateien und Downloads:

DATENBLATT:	DOWNLOAD
TECHNISCHE ZEICHNUNG:	DOWNLOAD

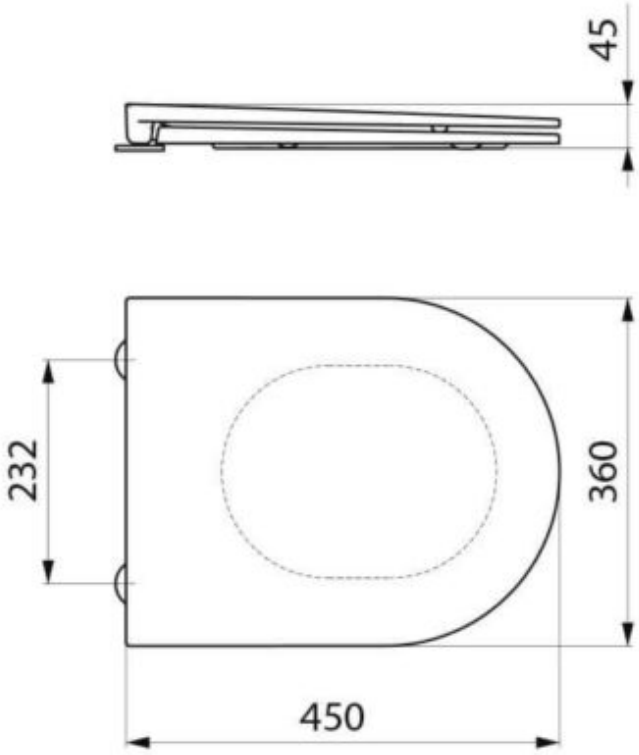

Armatron AG, Moderne Waschraum-Hygiene
CH-8117 Fällanden | Tel. +41 44 825 62 62 | Fax +41 44 825 62 64 | www.armatron.ch | info@armatron.ch