ARMATRON
MODERNE WASCHRAUM-HYGIENE

PROOX, ABFALL-ABWURFHÜLSE, EDELSTAHL WEISS BESCHICHTET, SNOWFALL, SF-280

Artikelnummer: PX-SF280

ABFALL-ABWURFHÜLSE PROOX

ONE SNOWFALL aus Edelstahl
mit weisser Pulverbeschichtung
Abmessungen Ø außen 145, Ø innen 129x120
1,2 mm Materialstärke aus Edelstahl
Für Waschtischeinbau von oben oder unten.
Aus Edelstahl mit weisser Pulverbeschichtung in RAL-9016.
Oberfläche mit Feinstruktur. 1,2 mm Materialstärke.
Mit gebördeltem Rand.
Papierdrahtkorb aus Edelstahl als Zubehör erhältlich.
Inkl. Montagelaschen und Edelstahlschrauben.

Dateien und Downloads:

DATENBLATT:	DOWNLOAD
TECHNISCHE ZEICHNUNG:	DOWNLOAD

VISA

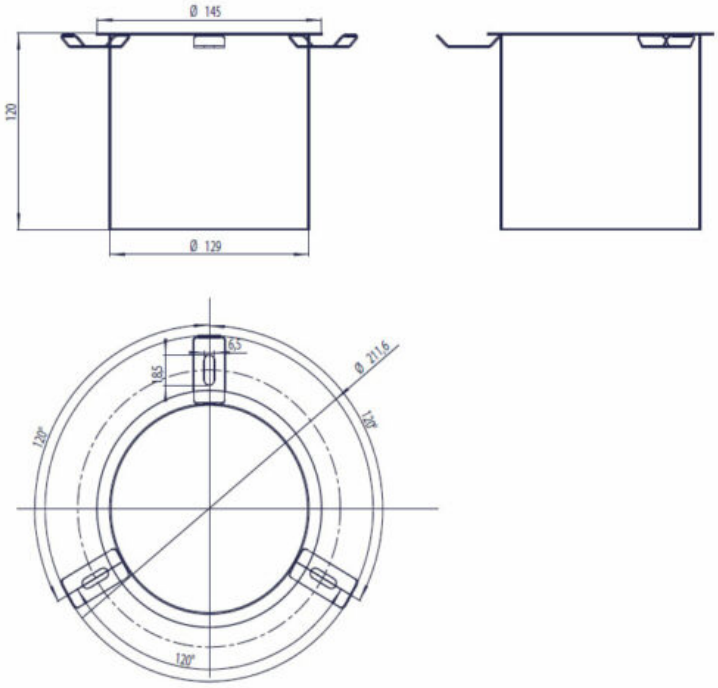

Armatron AG, Moderne Waschraum-Hygiene
CH-8117 Fällanden | Tel. +41 44 825 62 62 | Fax +41 44 825 62 64 | www.armatron.ch | info@armatron.ch