ARMATRON
MODERNE WASCHRAUM-HYGIENE

AUSGUSSBECKEN, WANDMONTAGE, EDELSTAHL, 102 MM ABFLUSS

Artikelnummer: APU-151

Das Ausgussbecken ist aus Edelstahl 1.4301 gefertigt, die Oberfläche ist matt geschliffen. Das Becken ist für die Wandmontage und besticht durch einen extra grossen Abfluss von Ø 102 mm. Somit eignet sich das Becken auch als Fäkalausguss, zum Beispiel für Campingplätze. Der Gitterrost ist in der Lieferung enthalten.

Spülwasseranschluss Möglichkeiten:

- 5/4’’ direkt
- Übergang gerade 5/4’’- 35mm bis 28mm
- Übergang 90 Grad Winkel 5/4’’- 35mm-28mm

Dateien und Downloads:

DATENBLATT:	DOWNLOAD
Technische Zeichnung:	DOWNLOAD

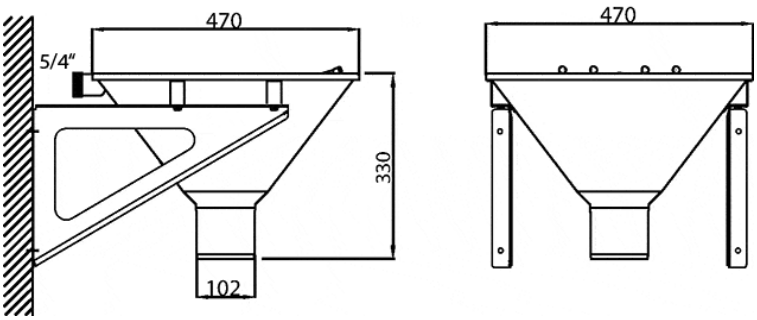

Armatron AG, Moderne Waschraum-Hygiene
CH-8117 Fällanden | Tel. +41 44 825 62 62 | Fax +41 44 825 62 64 | www.armatron.ch | info@armatron.ch