ARMATRON
MODERNE WASCHRAUM-HYGIENE

DECKEL FÜR ABFALLBEHÄLTER DP-230, AUS EDELSTAHL SCHWARZ, PROOX, DP-231

Artikelnummer: PX-DP231

DECKEL FÜR ABFALLBEHÄLTER

Deckel für Abfallbehälter DP-230.
Edelstahl gebürstet.
Schwarz beschichtet mit Feinstruktur.
Serie ONE Dark Passion.
Abmessungen BxT: 300 x 150 mm.
1,5 mm Materialstärke.

Dateien und Downloads:

Datenblatt:	DOWNLOAD
Technische Zeichnung:	DOWNLOAD

VISA

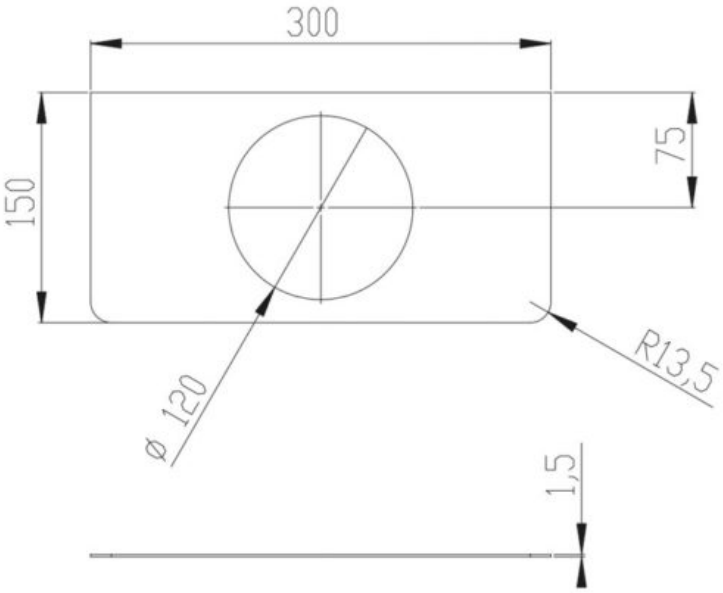

Armatron AG, Moderne Waschraum-Hygiene
CH-8117 Fällanden | Tel. +41 44 825 62 62 | Fax +41 44 825 62 64 | www.armatron.ch | info@armatron.ch