ARMATRON
MODERNE WASCHRAUM-HYGIENE

EINBAUBECKEN RUND, Ø 385 ZUM EINBAU VON OBEN, EDELSTAHL SATINIERT

Artikelnummer: ADL-120490

Rundes Einbaubecken zum Einbau von unten oder oben.

Becken Innendurchmesser: 385 mm.
Bakteriostatischer Edelstahl Werkstoff 1.4301.
Oberfläche satiniert.
Materialstärke: 1 mm.
Becken nahtlos aus einem Stück gepresst.
Kanten abgerundet.
Mit Ablaufventil 1 ¼“.
Ohne Überlauf.
CE-Kennzeichnung. Gemäß EN 14688.
Gewicht: 1,5 kg.

Dateien und Downloads:

DATENBLATT:	DOWNLOAD
Technische Zeichnung:	DOWNLOAD

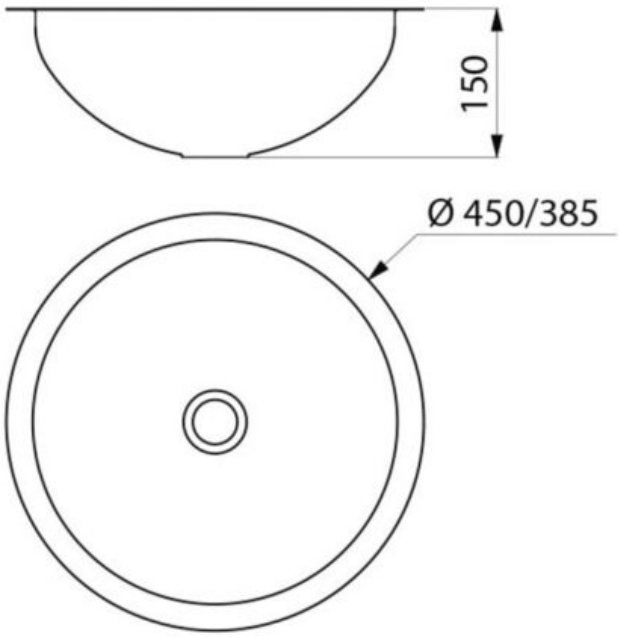

Armatron AG, Moderne Waschraum-Hygiene
CH-8117 Fällanden | Tel. +41 44 825 62 62 | Fax +41 44 825 62 64 | www.armatron.ch | info@armatron.ch