ARMATRON
MODERNE WASCHRAUM-HYGIENE

EINBAUBECKEN RUND, Ø 425 ZUM EINBAU VON OBEN, MIT ÜBERLAUF, EDELSTAHL MATT GESCHLIFFEN

Artikelnummer: ALO-133167

Rundes Einbaubecken zum Einbau von oben.

- Becken Innendurchmesser: 425 mm.
- Bakteriostatischer Edelstahl Werkstoff 1.4301.
- Oberfläche matt geschlffen.
- Materialstärke: 0.8 mm.
- Becken nahtlos aus einem Stück gepresst.
- Kanten abgerundet.
- Mit Ablaufventil 1 1/2“.
- mit Überlauf.

Dateien und Downloads:

DATENBLATT:	DOWNLOAD
Technische Zeichnung:	DOWNLOAD

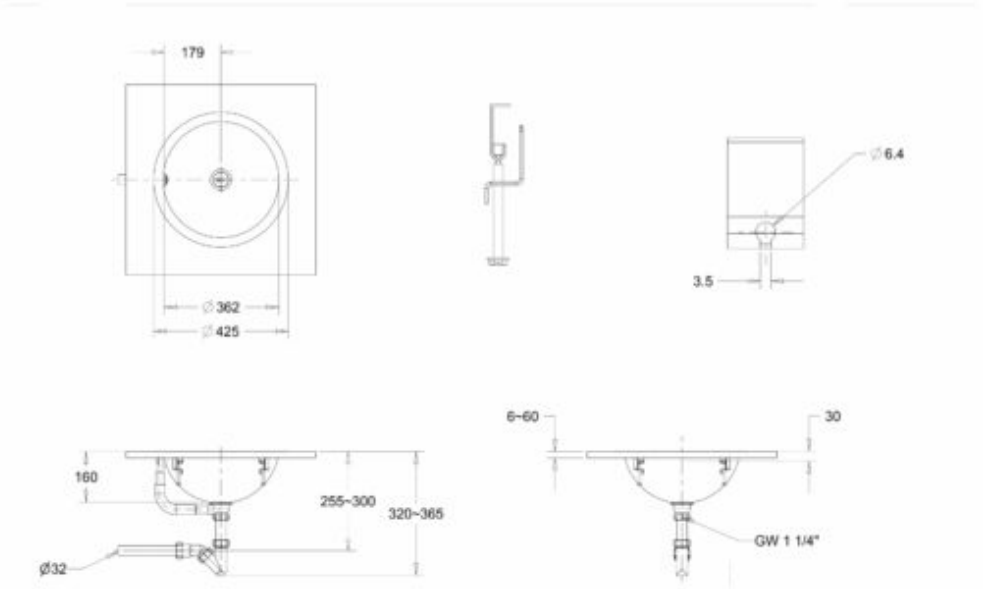

Armatron AG, Moderne Waschraum-Hygiene
CH-8117 Fällanden | Tel. +41 44 825 62 62 | Fax +41 44 825 62 64 | www.armatron.ch | info@armatron.ch