ARMATRON
MODERNE WASCHRAUM-HYGIENE

# EINFACHER WC-ROLLENHALTER MIT ABLAGE, KUPFER

**Artikelnummer:** PX-KU387

Einfacher WC-Rollenhalter mit Ablage für Wandmontage.
Edelstahl mit PVD Beschichtung in Kupfer
Für Rollen bis maximal 105 mm Breite und mindestens 23 mm Kerndurchmesser.
Inkl. kleiner verdeckter Schraubbefestigung aus Edelstahl und Dübel.

**Dateien und Downloads:**

| | |
|---|---|
| **Datenblatt:** | DOWNLOAD |
| **Technische Zeichnun:** | DOWNLOAD |

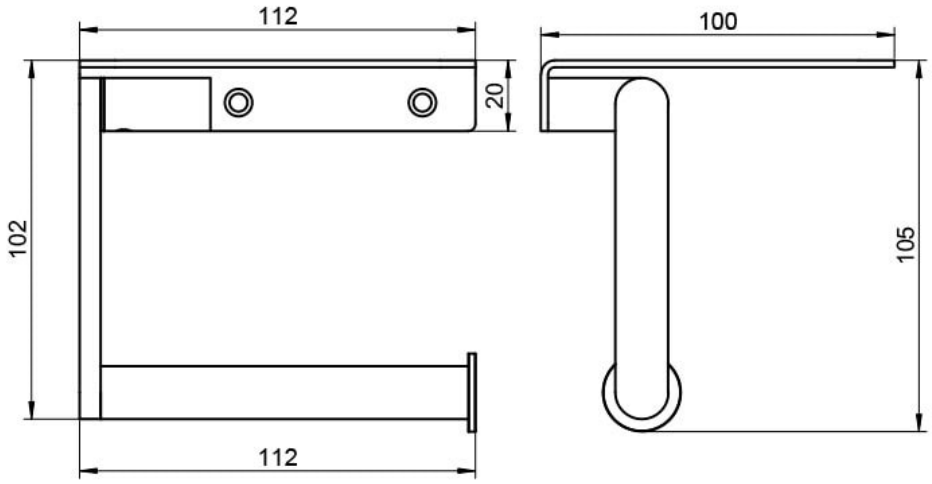


Bohrbild | drilling pattern

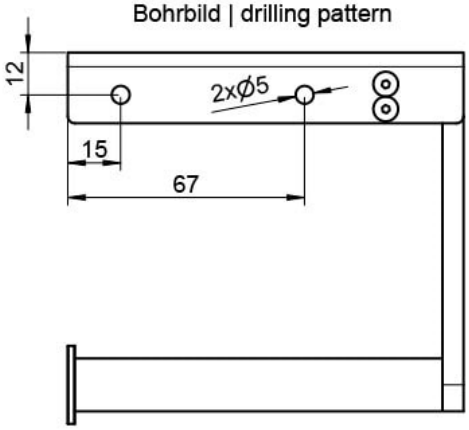


Armatron AG, Moderne Waschraum-Hygiene
CH-8117 Fällanden | Tel. +41 44 825 62 62 | Fax +41 44 825 62 64 | www.armatron.ch | info@armatron.ch