ARMATRON
MODERNE WASCHRAUM-HYGIENE

EINHEBELMISCHER MIT AUSZUGBRAUSE UND 2 STRAHLARTEN, MIT HYGIENEHEBEL, H.105 L.200

Artikelnummer: ADL-2211L

Lagerräumung: 1 Stk. lieferbar

Einhebelmischer für Waschtisch oder Spültisch mit Schwenkauslauf L.200 H.105.

- Auszugbrause mit 2 Strahlarten, umstellbar zwischen Standard/Regenstrahl.
- Keramikkartusche Ø 40 mit voreingestellter Warmwasserbegrenzung.
- Körper innen glatt.
- Durchflussmenge 12 l/min bei 3 bar.
- Abgangsstutzen für Mischwasser aus Messing L.105.
- Brauseschlauch BIOSAFE bakteriostatisch: transparentes Polyurethan, innen und außenglatt, geringes Wasservolumen (Innen Ø 6).
- Körper aus Messing verchromt mit Betätigung durch Hygienehebel.
- Flexible Schläuche G 3/8 aus PEX, verstärkte Befestigungen und Verdrehsicherung durch 2 Edelstahlbolzen.

Dateien und Downloads:

Datenblatt:	DOWNLOAD
Technische Zeichnung:	DOWNLOAD

Armatron AG, Moderne Waschraum-Hygiene
CH-8117 Fällanden | Tel. +41 44 825 62 62 | Fax +41 44 825 62 64 | www.armatron.ch | info@armatron.ch

ARMATRON
MODERNE WASCHRAUM-HYGIENE

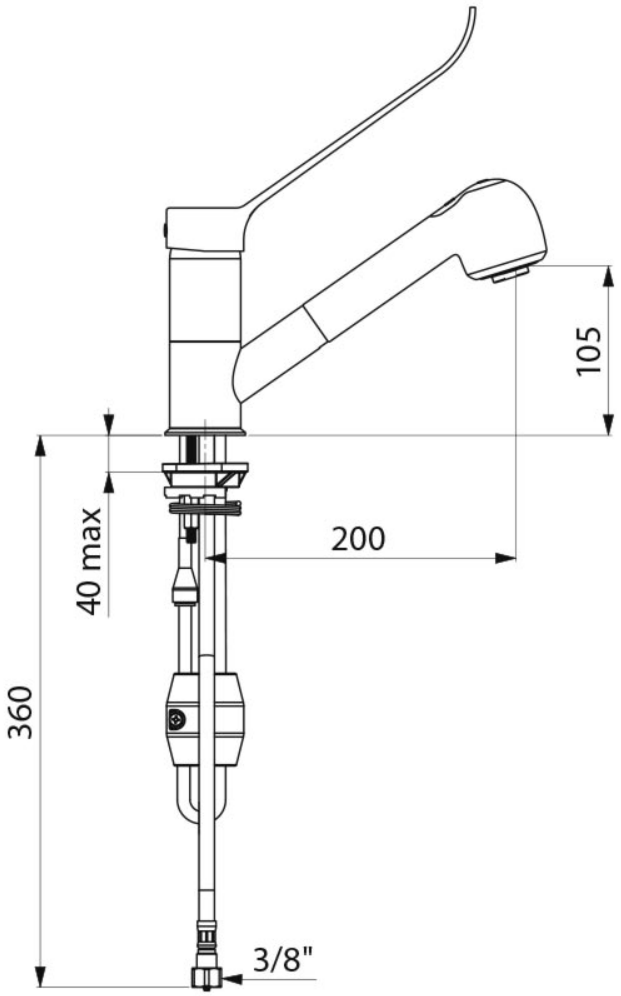

Armatron AG, Moderne Waschraum-Hygiene
CH-8117 Fällanden | Tel. +41 44 825 62 62 | Fax +41 44 825 62 64 | www.armatron.ch | info@armatron.ch