ARMATRON
MODERNE WASCHRAUM-HYGIENE

EINZELWASCHTISCH TRAPEZODIAL | OHNE HAHNLOCH

Artikelnummer: ALO-130119

Design: Trapezförmiger Einzelwaschtisch mit eleganter Form
Material: Hochwertiger, nichtrostender Stahl (Werkstoff Nr. 1.4301)
Materialstärke: 1,3 mm für Stabilität und Langlebigkeit
Oberfläche: Matt geschliffen für edles Erscheinungsbild

Masse:
Gesamtmass: 600 x 120 x 420 mm (B x H x T)
Beckenmass: 445 x 120 x 310 mm (B x H x T)
mit Hahnbank / ohne Überlauf
inkl. Ablaufgarnitur
Ablaufanschluss G 1 1/2B
Besonderheiten:
Ohne Hahnloch (mit Hahnloch Referenz ALO-130121

Dateien und Downloads:

Datenblatt:	DOWNLOAD
Technische Zeichnung:	DOWNLOAD

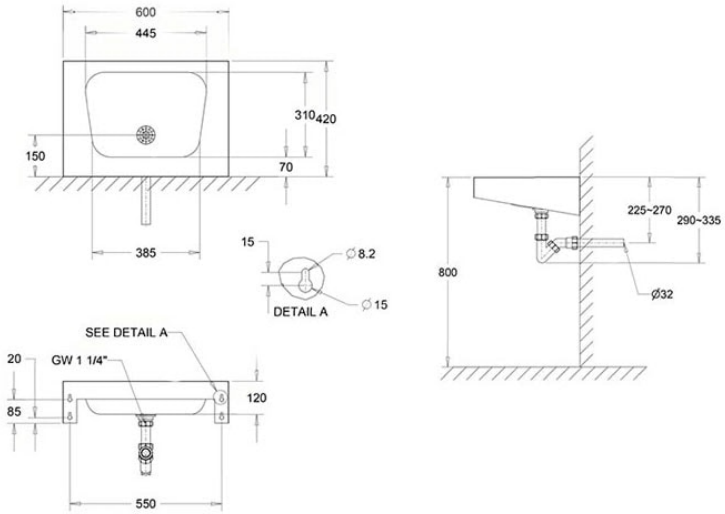

Armatron AG, Moderne Waschraum-Hygiene
CH-8117 Fällanden | Tel. +41 44 825 62 62 | Fax +41 44 825 62 64 | www.armatron.ch | info@armatron.ch