ARMATRON
MODERNE WASCHRAUM-HYGIENE

ELEKTRONISCHES VENTIL BLACK BINOPTIC, BATTERIEBETRIEB, H. 90 MM, 478035**

Artikelnummer: ADL-478035

ELEKTRONISCHES VENTIL BLACK BINOPTIC

Elektronisches Waschtisch-Ventil für Standmontage:
Externe Elektronik-Box IP65.
Betrieb mit 6V-Lithium-Batterien Typ CR 17345.
Durchflussmenge voreingestellt auf 3 l/min bei 3 bar, einstellbar von 1,5 bis 6 l/min.
Verkalkungsarmer Strahlregler.
Programmierbare Hygienespülung (Werkseinstellung ~60 Sekunden alle 24 h nach der letzten Nutzung).
Aktiv-Infrarotsensor mit Präsenzerfassung, optimierte Position am Kopfende.
Körper aus Messing verchromt.
Oberfläche Chrom matt schwarz.
PEX-Anschlussschlauch mit Schutzfilter und Magnetventil G 3/8B.
Verstärkte Befestigungen und Verdrehsicherung durch 2 Edelstahlbolzen.
Antiblockiersicherheit gegen Durchlaufen.
Auslauf innen glatt und mit geringem Wasservolumen (begrenzt Bakterienablagerungen).
Geeignet für bewegungseingeschränkte Personen.

Dateien und Downloads:

DATENBLATT:	DOWNLOAD
Technische Zeichnung:	DOWNLOAD

Armatron AG, Moderne Waschraum-Hygiene
CH-8117 Fällanden | Tel. +41 44 825 62 62 | Fax +41 44 825 62 64 | www.armatron.ch | info@armatron.ch

ARMATRON
MODERNE WASCHRAUM-HYGIENE

VISA

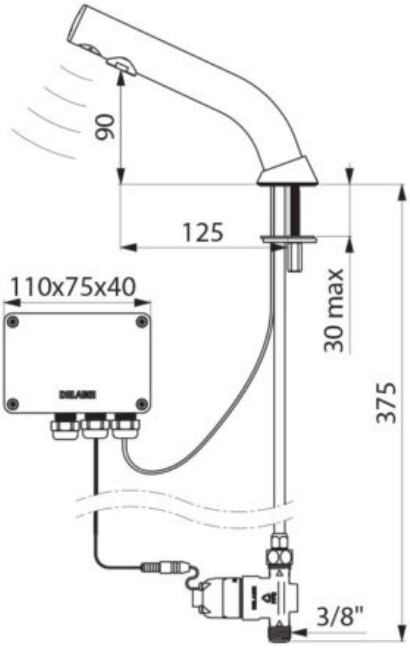

Armatron AG, Moderne Waschraum-Hygiene
CH-8117 Fällanden | Tel. +41 44 825 62 62 | Fax +41 44 825 62 64 | www.armatron.ch | info@armatron.ch