ARMATRON
MODERNE WASCHRAUM-HYGIENE

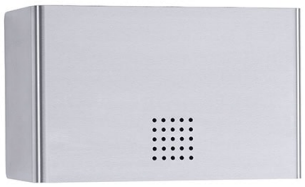

ELEKTR. HÄNDETROCKNER, EDELSTAHL, 300 MM BREITE

Artikelnummer: PX-PU010

Elektrischer Händetrockner für Wandmontage, Edelstahl, Oberfläche matt gebürstet.
Front 1,5 mm Materialstärke. Perforierte Gestaltungsfläche mit 4 mm Bohrungen an
der Front. Mit einem austauschbaren HEPA-Filter ausgestattet, der bis zu 99,9 %
der in der Luft befindlichen Bakterien, Viren und Partikel filtert. Trocknungszeit in ca.
9 Sekunden. Lufttemperatur ca. 45°. Der bürstenlose Motor verfügt über eine 3 x
längere Lebensdauer als ein Bürstenmotor. Gesamtleistung 900 W. Mit berührungslosem
Infrarot-Annäherungssensor und einer einstellbaren Reichweite von 5 – 17 cm.
Lautstärke bei High Speed und 1 Meter Entfernung 74,7 bis 78,7 dB. Überhitzungsschutz
und Tropfwassergeprüft IPX1. Abschaltautomatik nach 60 Sekunden. Inkl.
Netzkabel mit EU-Stecker.
Inkl. Edelstahlschrauben und Dübel.

Dateien und Downloads:

Datenblatt:	DOWNLOAD
Technische Zeichnung:	DOWNLOAD
Installationsanleitung:	DOWNLOAD

Armatron AG, Moderne Waschraum-Hygiene
CH-8117 Fällanden | Tel. +41 44 825 62 62 | Fax +41 44 825 62 64 | www.armatron.ch | info@armatron.ch

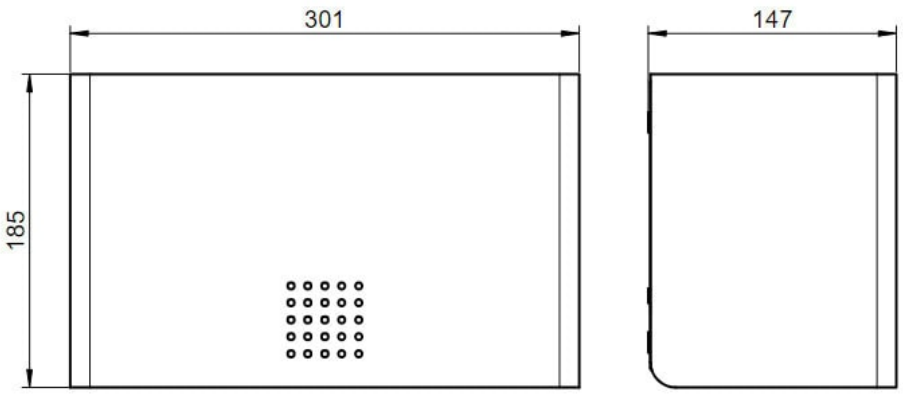
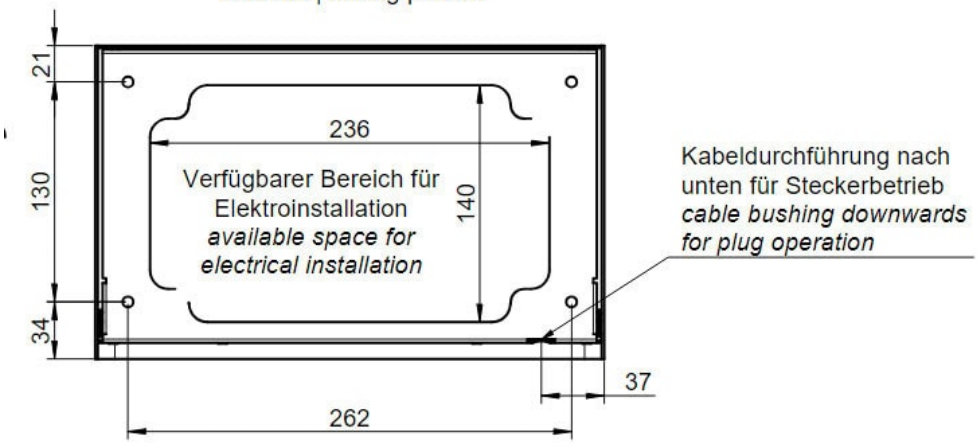
Bohrbild | drilling pattern