ARMATRON
MODERNE WASCHRAUM-HYGIENE

HANDWASCHBECKEN AUS EDELSTAHL, HAHNLOCH RECHTS, OHNE ÜBERLAUF, ADL-121370**

Artikelnummer: ADL-121370

HANDWASCHBECKEN MIT HAHNLOCH RECHTS

Handwaschbecken, 450 x 300 mm.
Design-Handwaschbecken.
Bakteriostatischer Edelstahl Werkstoff 1.4301.
Oberfläche satiniert.
Materialstärke: 1,2 mm.
Kanten abgerundet.
Mit Hahnloch Ø 35 rechts.
Mit Ablaufventil 1 1/4".
Ohne Überlauf.
Mit Befestigungsmaterial.
CE-Kennzeichnung. Gemäß EN 14688.
Gewicht: 3,2 kg.

Dateien und Downloads:

DATENBLATT:	DOWNLOAD
Technische Zeichnung:	DOWNLOAD

VISA

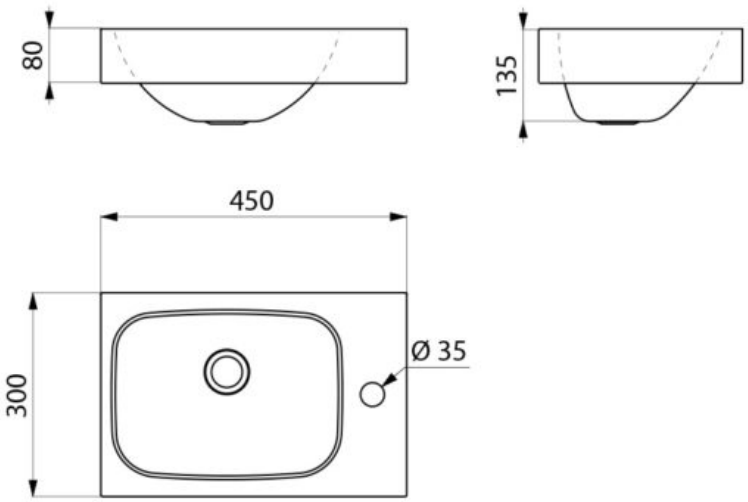

Armatron AG, Moderne Waschraum-Hygiene
CH-8117 Fällanden | Tel. +41 44 825 62 62 | Fax +41 44 825 62 64 | www.armatron.ch | info@armatron.ch