ARMATRON
MODERNE WASCHRAUM-HYGIENE

HOCK-WC SHA 700, EDELSTAHL 1.4301 SATINIERT, MIT SIPHON, ADL-11362

Artikelnummer: ADL-113620

HOCK-WC MIT SIPHON

Hock-WC für Fußbodeneinbau, B. 700 x H. 345 x T. 700 mm.
Bakteriostatischer Edelstahl Werkstoff 1.4301.
Oberfläche satiniert.
Materialstärke: 1.2 mm.
Tiefgezogenes Becken ohne Schweißnähte für leichte Reinigung und optimale Hygiene.
Formgebung des Beckens ermöglicht geschlechtsneutrale Nutzung.
Mit rutschhemmender Trittfläche.
Abgang senkrecht: Ø 100 mm.
Mit 1 Spritzkopf aus Edelstahl Werkstoff 1.4301.
Ausführung mit angeschweißtem Edelstahl-Siphon.
Gewicht: 8 kg.

Dateien und Downloads:

DATENBLATT:	DOWNLOAD
TECHNISCHE ZEICHNUNG:	DOWNLOAD

Armatron AG, Moderne Waschraum-Hygiene
CH-8117 Fällanden | Tel. +41 44 825 62 62 | Fax +41 44 825 62 64 | www.armatron.ch | info@armatron.ch

ARMATRON
MODERNE WASCHRAUM-HYGIENE

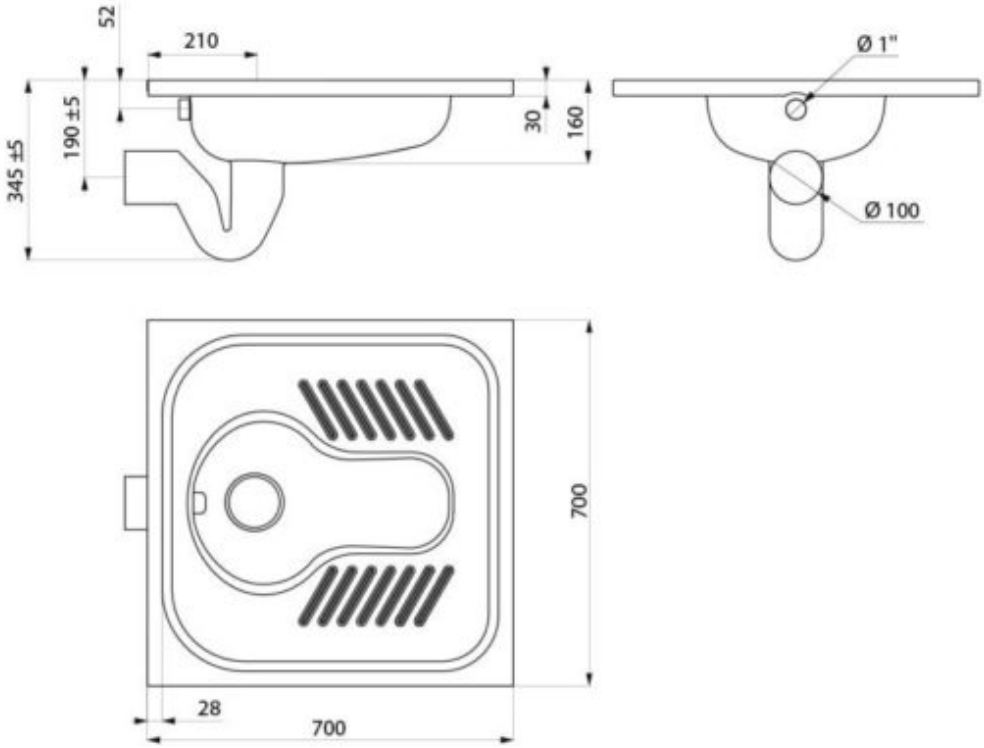

Armatron AG, Moderne Waschraum-Hygiene
CH-8117 Fällanden | Tel. +41 44 825 62 62 | Fax +41 44 825 62 64 | www.armatron.ch | info@armatron.ch