ARMATRON
MODERNE WASCHRAUM-HYGIENE

KLAPPSTÜTZGRIFF, EDELSTAHL, BOBRICK, B-4998

Artikelnummer: B4998

Die Griffstange von Bobrick ist aus Edelstahl gefertigt. Alternativ ist die Oberfläche matt geschliffen oder als rutschfeste Ausführung (Stahlnadel-gestrahlt) erhältlich. Die Griffstange ist klappbar und für Badewanne, Dusche oder Toilettenbereich geeignet. Die Montageplatte ist freiliegend.

Dateien und Downloads:

DATENBLATT:	DOWNLOAD
Technische Zeichnung:	DOWNLOAD

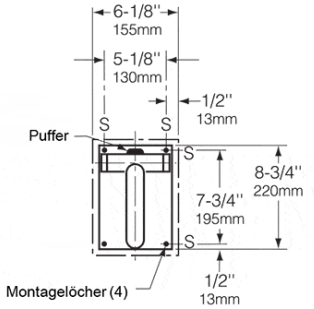

Wandplatte für Haltestange

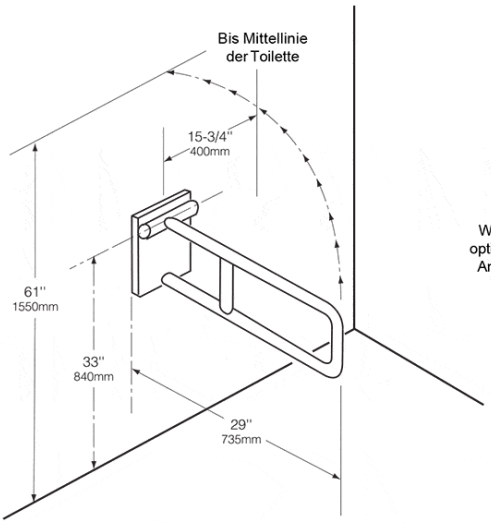

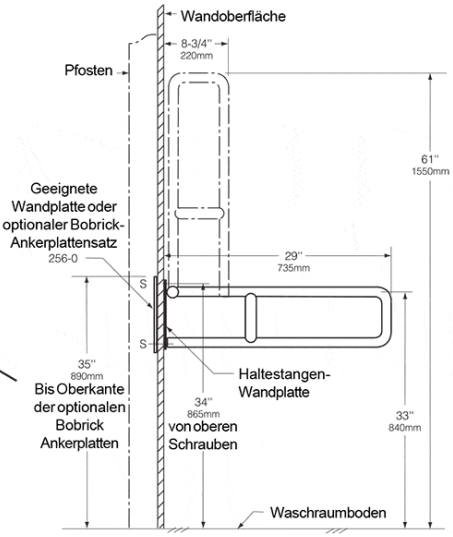

Armatron AG, Moderne Waschraum-Hygiene
CH-8117 Fällanden | Tel. +41 44 825 62 62 | Fax +41 44 825 62 64 | www.armatron.ch | info@armatron.ch