ARMATRON
MODERNE WASCHRAUM-HYGIENE

LUFTSTROM-HÄNDETROCKNER HIGHFLOW KOMPAKT AUTO. EDST. POL.

Artikelnummer: ADL-510625P

Starkluftstrom-Händetrockner HIGHFLOW Compact.
Verstärkte Ausführung.
Leucht-Düse setzt mittig einen konzentrierten Luftstrom auf die
Hände mit einer Geschwindigkeit von 360 km/h frei.
Ultraschneller elektrischer Händetrockner: Händetrocknen in 10 bis 12 Sekunden.
Wahlweise Warm- oder Kaltluftstrom, Schalter für Nutzer unzugänglich.
Automatischer Händetrockner durch Erfassung mit Infrarotsensor.
Intelligente Technologie: automatisches Abschalten bei Entfernen der Hände.
Antiblockiersicherheit: automatisches Abschalten nach einer Laufzeit von 60 Sekunden.
Bakteriostatischer Edelstahl Werkstoff 1.4301 hochglanzpoliert.
Einfache Reinigung: Gehäuse aus einem Stück gefertigt.
Materialstärke Edelstahl: 1 mm.
Gesamt-Luftdurchsatz: 39 l/Sekunde.
Luftgeschwindigkeit: 360 km/h.
Geringer Energieverbrauch: 1.350 W.
220-240 V~ / 50-60 Hz.
Geräuschpegel: 70 dBA.
Maße: 173 x 256 x 152 mm.
Gewicht: 3,1 kg.
Schutzklasse I, IP23.
CE-Kennzeichnung.

Dateien und Downloads:

Datenblatt:	DOWNLOAD
Technische Zeichnung:	DOWNLOAD

Armatron AG, Moderne Waschraum-Hygiene
CH-8117 Fällanden | Tel. +41 44 825 62 62 | Fax +41 44 825 62 64 | www.armatron.ch | info@armatron.ch

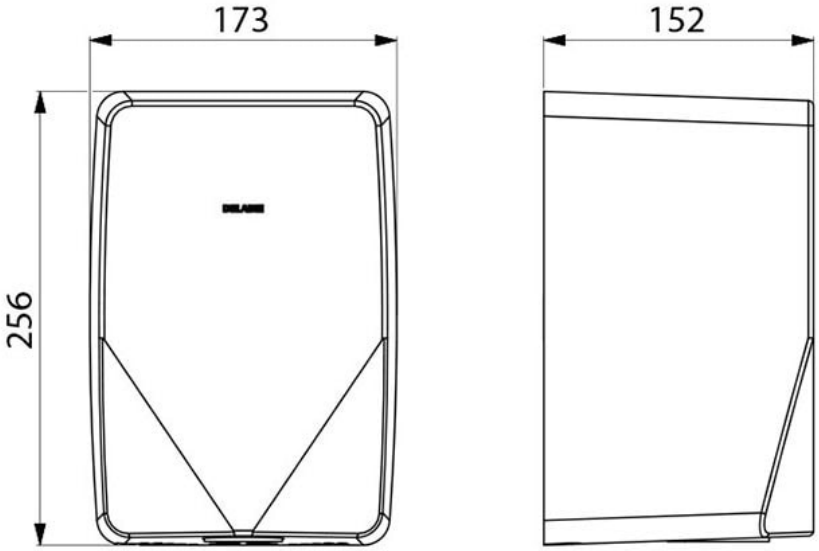

Armatron AG, Moderne Waschraum-Hygiene
CH-8117 Fällanden | Tel. +41 44 825 62 62 | Fax +41 44 825 62 64 | www.armatron.ch | info@armatron.ch