ARMATRON
MODERNE WASCHRAUM-HYGIENE

OP-WASCHRINNE MIT HOHER RÜCKWAND

Artikelnummer: ADL-183100

Edelstahl Werkstoff 1.4301 satiniert - 3 Waschplätze
OP-Waschrinne für Wandmontage mit Rückwand 360 mm.
Geeignet für Krankenhäuser und Gesundheitseinrichtungen.
Edelstahl 1.4301. Oberfläche satiniert. Materialstärke: 1,2 mm.
B. 2.100 mm, 3 Waschplätze. Mit 3 Armaturenbohrungen Ø 22.
Glatte Oberfläche und gerundete Innenkanten für einfache Reinigung.
Ablauf seitlich rechts. Ohne Überlauf. Mit Befestigungsmaterial.
CE-Kennzeichnung. Gemäß EN 14296.

Dateien und Downloads:

Datenblatt:	DOWNLOAD
Technische Zeichnung:	DOWNLOAD

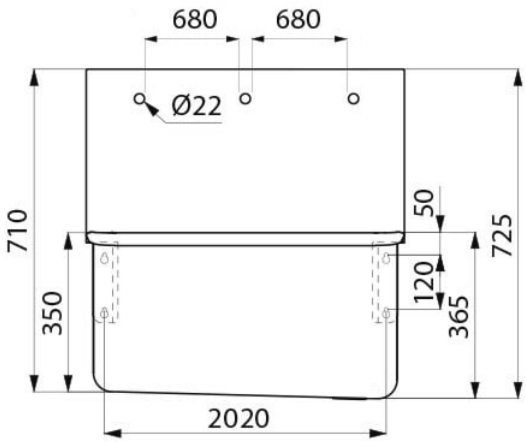

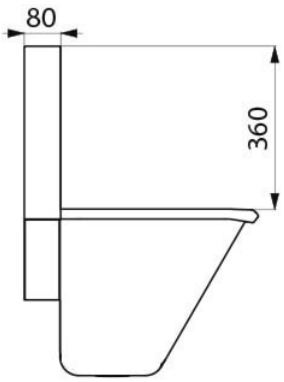

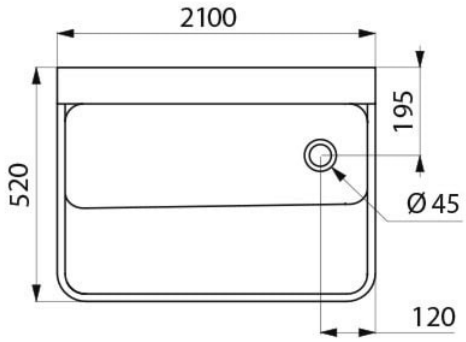

Armatron AG, Moderne Waschraum-Hygiene
CH-8117 Fällanden | Tel. +41 44 825 62 62 | Fax +41 44 825 62 64 | www.armatron.ch | info@armatron.ch