ARMATRON
MODERNE WASCHRAUM-HYGIENE

PAPIERTUCHSPENDER UND ABFALLBEHÄLTER, EDELSTAHL, WANDEINBAU

Artikelnummer: B36903

Unsere kleine Kombination ist aus Edelstahl, die Oberfläche ist matt geschliffen. Die Kombination ist nicht verschliessbar und verfügt über ein verdecktes Scharnier. Die Tür ist mit einem verdeckten Scharnier und einer 90° Versteifung ausgestattet. Der Handtuchspender bietet Platz für bis zu 300 C-gefaltete oder 400 mehrfach gefaltete Handtücher. Der Spender ist auf Schweizer Papier ausgelegt und kann mit handelsüblichem Papier befüllt werden. Sie sind vom Lieferanten unabhängig und flexibel. Der Abfallbehälter fasst 6.1 Liter.

Optionales Zubehör: Mit dem TowelMate wird immer nur ein Papierhandtuch ausgegeben. Das Herausziehen von mehreren Handtüchern auf einmal ist so nicht mehr möglich, was den Papierverbrauch um 20 % oder mehr verringert.

Dateien und Downloads:

DATENBLATT:	DOWNLOAD
TECHNISCHE ZEICHNUNG:	DOWNLOAD

VISA

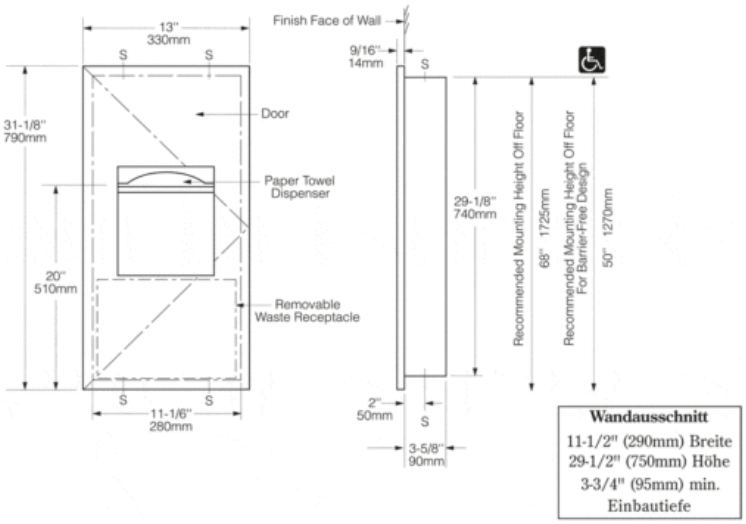

Armatron AG, Moderne Waschraum-Hygiene
CH-8117 Fällanden | Tel. +41 44 825 62 62 | Fax +41 44 825 62 64 | www.armatron.ch | info@armatron.ch