ARMATRON
MODERNE WASCHRAUM-HYGIENE

PREMIX NANO, THERMOSTAT-MISCHBATTERIE, FÜR 1-2 ENTNAHMESTELLEN, ADL-732216.8

Artikelnummer: ADL-732216

Thermostat-Mischbatterie zur Bereitstellung von Mischwasser:

- Zur Versorgung von 1 bis 2 Waschtischarmaturen oder 1 Dusche.
- Verbrühungsschutz: Automatische Unterbrechung der Wasserversorgung bei Ausfall der Kalt- oder Warmwasserversorgung.
- Temperatur voreingestellt auf 38°C, durch den Installateur zwischen 34°Cund 60°C einstellbar.
- Mit Rückflussverhinderern und Schutzfiltern.
- Mindestdurchfluss: 3 l/min.
- Durchflussmenge (KV): 7 l/min.
- Thermische Desinfektion möglich.
- Körper Messing poliert verchromt, Anschluss Warmwasser G 3/8, Kaltwasser und Mischwasserabgang G 3/8B.

Dateien und Downloads:

DATENBLATT:	DOWNLOAD
Technische Zeichnung:	DOWNLOAD

Armatron AG, Moderne Waschraum-Hygiene
CH-8117 Fällanden | Tel. +41 44 825 62 62 | Fax +41 44 825 62 64 | www.armatron.ch | info@armatron.ch

ARMATRON
MODERNE WASCHRAUM-HYGIENE

VISA

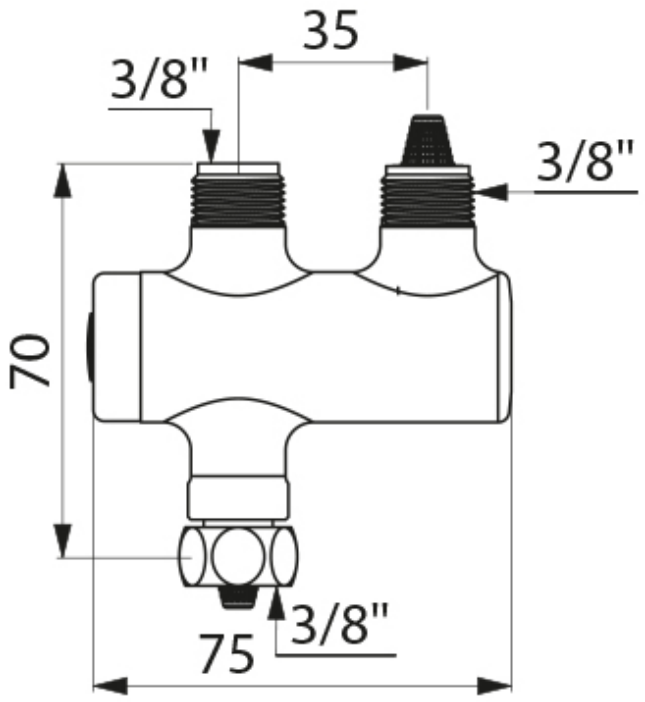

Armatron AG, Moderne Waschraum-Hygiene
CH-8117 Fällanden | Tel. +41 44 825 62 62 | Fax +41 44 825 62 64 | www.armatron.ch | info@armatron.ch