ARMATRON
MODERNE WASCHRAUM-HYGIENE

PROOX, DESINFEKTIONSMITTELSPENDER MIT SPRAYDÜSE, EDELSTAHL SCHWARZ PULVERBESCHICHTET, DESIGNLINIE, DP-140-DE

Artikelnummer: PX-DP140-DE

DESINFEKTIONSMITTELSPENDER MIT SPRAYDÜSE

Spender mit Desinfektionsmittel-Sprayer für Wandmontage PROOX ONE dark passion aus Edelstahl schwarz pulverbeschichtet.
Abmessungen: BxHxT 100 x 300 x 120 mm
Front 1,5 mm Materialstärke
Perforierte Füllstandanzeige mit 4 mm Bohrungen.
Drückerhebel aus Edelstahl und hochwertige Qualitäts-Seifenpumpe mit Rücksaugeffekt.
Füllbehälter mit Deckel herausnehmbar zum Reinigen.
Fassungsvermögen ca. 1,4 Liter.
Verschluss von aussen nicht sichtbar.
Inkl. Schlüssel, Edelstahlschrauben und Dübel.

Hinweis: Bei Desinfektionsmittel mit bestimmten Zusätzen wie Duft- und Pflegemittel können die Sprayerdüsen leicht verstopft werden.
Ansonsten Desinfektionsmittelspender mit Seifenpumpe wählen (DP-140).

Dateien und Downloads:

DATENBLATT:	DOWNLOAD
Technische Zeichnung:	DOWNLOAD

VISA

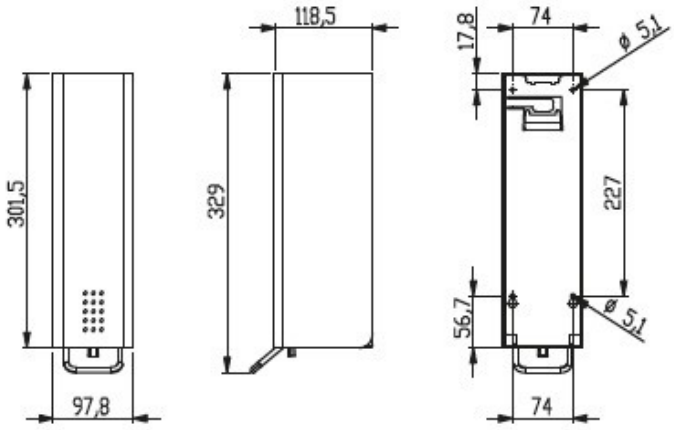

Armatron AG, Moderne Waschraum-Hygiene
CH-8117 Fällanden | Tel. +41 44 825 62 62 | Fax +41 44 825 62 64 | www.armatron.ch | info@armatron.ch