ARMATRON
MODERNE WASCHRAUM-HYGIENE

PROOX, WC-ROLLENHALTER, 2 ROLLEN, EDELSTAHL WEISS BESCHICHTET, DESIGNLINIE, SF-393

Artikelnummer: PX-SF393

PROOX RESERVE-ROLLENHALTER FÜR 3 ROLLEN, EDELSTAHL ONE SNOW FALL

Reserve-Rollenhalter für 3 Rollen, weiß RAL 9016
Abmessungen B x H x T: 125 x 300 x 125 mm
Entnahmebereich vorne.
Für Wandmontage.
Inklusive Montagematerial aus Edelstahl.

Dateien und Downloads:

DATENBLATT:	DOWNLOAD
TECHNISCHE ZEICHNUNG:	DOWNLOAD

VISA

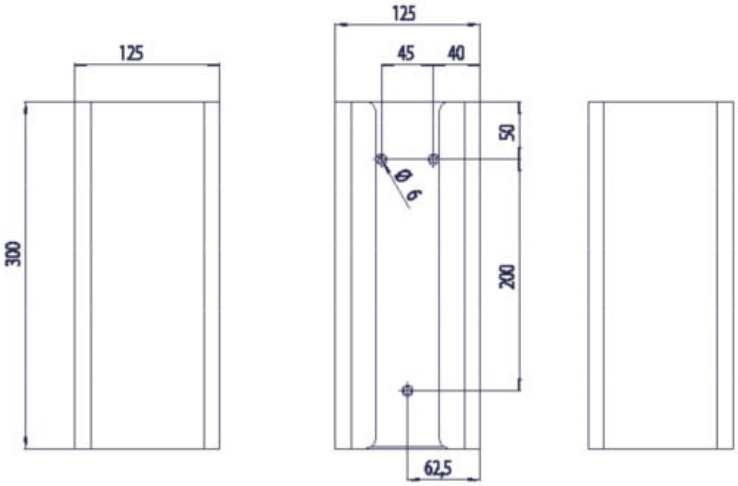

Armatron AG, Moderne Waschraum-Hygiene
CH-8117 Fällanden | Tel. +41 44 825 62 62 | Fax +41 44 825 62 64 | www.armatron.ch | info@armatron.ch