ARMATRON
MODERNE WASCHRAUM-HYGIENE

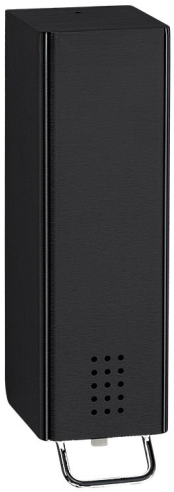

PROOX, SEIFEN- UND DESINFEKTIONSMITTELSPENDER, EDELSTAHL SCHWARZ MIT FEINSTRUKTUR, DESIGNLINIE, DP-140

Artikelnummer: PX-DP140

Lotion- und Creme-Seifenspender PROOX ONE dark passion.

Für Wandmontage. Aus Edelstahl, schwarz pulverbeschichtet. Front 1,5 mm Materialstärke. Perforierte Füllstandanzeige mit 4 mm Bohrungen. Drückerhebel aus Edelstahl und hochwertige Qualitäts-Seifenpumpe mit Rücksaugeffekt. Füllbehälter mit Deckel herausnehmbar zum reinigen. Fassungsvermögen ca. 1,2 Liter. Verschluss von außen nicht sichtbar. Inkl. Schlüssel, Edelstahlschrauben und Dübel.

Dateien und Downloads:

DATENBLATT:	DOWNLOAD
Technische Zeichnung:	DOWNLOAD

VISA

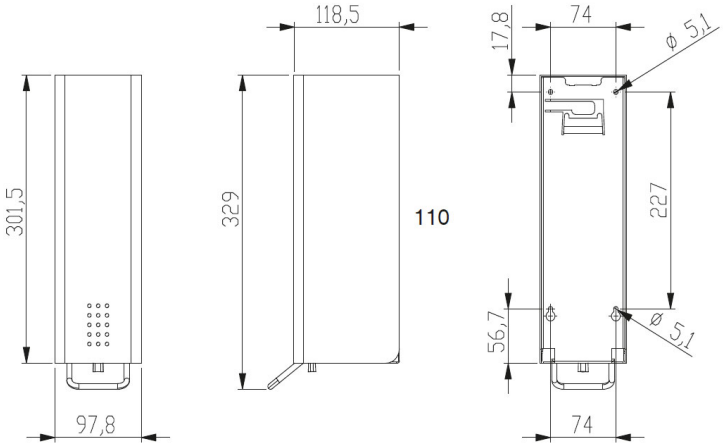

Armatron AG, Moderne Waschraum-Hygiene
CH-8117 Fällanden | Tel. +41 44 825 62 62 | Fax +41 44 825 62 64 | www.armatron.ch | info@armatron.ch