ARMATRON
MODERNE WASCHRAUM-HYGIENE

SELBSTSCHLUSS-MISCHBATTERIE TEMPOMIX 3, BESONDERS LEICHTE BETÄTIGUNG, ADL-794155

Artikelnummer: ADL-794155

SELBSTSCHLUSS-MISCHBATTERIE TEMPOMIX 3

Einhand-Selbstschlussmischer für Waschtisch, Wandmontage:
Besonders leichte Betätigung.
Temperatureinstellung und Auslösung über den Bediengriff.
Laufzeit ~7 Sekunden.
Durchflussmenge voreingestellt auf 3 l/min bei 3 bar, einstellbar von 1,5 bis 6 l/min.
Verkalkungsarmer, vandalengeschützter Strahlregler.
Körper aus Messing massiv verchromt L. 190 mm.
Für Hinterwandmontage.
PEX-Anschlussschläuche G 3/8 mit Schutzfiltern und Rückflussverhinderern.
Einstellbare Warmwasserbegrenzung.
Geeignet für bewegungseingeschränkte Personen.

Dateien und Downloads:

DATENBLATT:	DOWNLOAD
Technische Zeichnung:	DOWNLOAD

VISA

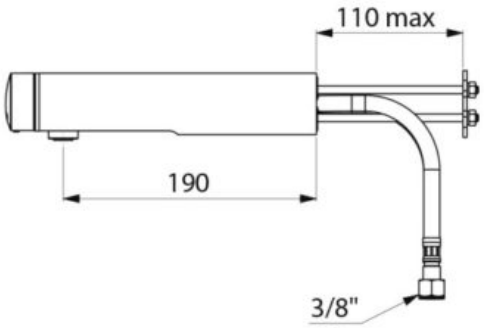

Armatron AG, Moderne Waschraum-Hygiene
CH-8117 Fällanden | Tel. +41 44 825 62 62 | Fax +41 44 825 62 64 | www.armatron.ch | info@armatron.ch