ARMATRON
MODERNE WASCHRAUM-HYGIENE

SPIEGEL MIT U-PROFILRAHMEN VON BOBRICK, B-165 SERIE

Artikelnummer: B-165 Serie

Einteiliger, 13 x 13 x 13 mm Profilrahmen aus einem Stück. Edelstahl CrNi 18/10 (1.4301), hochglanzpoliert, mit Gehrungskanten. Rahmen-schrauben ermöglichen einfachen Spiegelaustausch. Spiegel: 6-mm-Glasspiegel der Güteklasse 1; 15 Jahre Garantie auf Silberschicht. Rückwand aus verzinktem Stahl. Spiegel ist mit diebstahlsicherer Verriegelung an verdeckter Wandaufhängung befestigt.

Ausführungen:

Modell-Nr.	Breite	Höhe
B-165 1824	46 cm	61 cm
B-165 1830	46 cm	76 cm
B-165 1836.	46 cm	91 cm
B-165 2430	61 cm	76 cm
B-165 2436	61 cm	91 cm
B-165 2448	61 cm	122 cm
B-165 2460	61 cm	152 cm
B-165 4836	91 cm	183 cm

Dateien und Downloads:

DATENBLATT: DOWNLOAD
Technische Zeichnung: DOWNLOAD

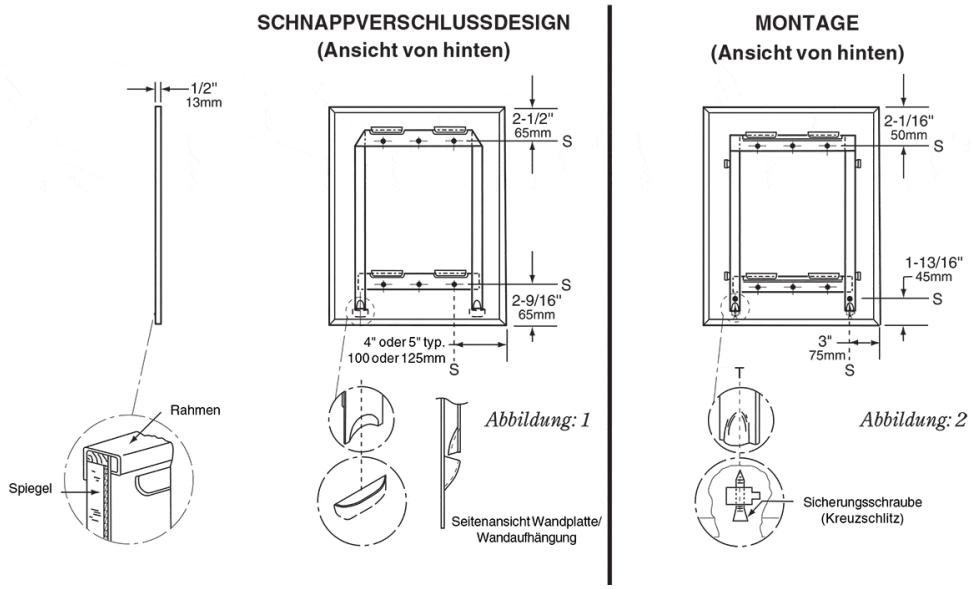

Armatron AG, Moderne Waschraum-Hygiene
CH-8117 Fällanden | Tel. +41 44 825 62 62 | Fax +41 44 825 62 64 | www.armatron.ch | info@armatron.ch

ARMATRON
MODERNE WASCHRAUM-HYGIENE

VARIATIONEN

Bild	Artikelnummer
	B165 1824
	B165 1830
	B165 1836
	B165 2430
	B165 2436

Armatron AG, Moderne Waschraum-Hygiene
CH-8117 Fällanden | Tel. +41 44 825 62 62 | Fax +41 44 825 62 64 | www.armatron.ch | info@armatron.ch

ARMATRON
MODERNE WASCHRAUM-HYGIENE

Bild	Artikelnummer
	B165 2448
	B165 2460
	B165 4836

Armatron AG, Moderne Waschraum-Hygiene
CH-8117 Fällanden | Tel. +41 44 825 62 62 | Fax +41 44 825 62 64 | www.armatron.ch | info@armatron.ch