ARMATRON
MODERNE WASCHRAUM-HYGIENE

STÜTZKLAPPGRIFF BE-LINE® MATT SCHWARZ, L. 650 MM

Artikelnummer: ADL-511960BK

Stützklappgriff Be-Line für mobilitätseingeschränkte Personen.
Bietet in heruntergeklappter Position Halt und Hilfe beim Aufrichten sowie beim Umsetzen für WC oder Dusche.
Ermöglicht in hochgeklappter Position den seitlichen Zugang.
Abnehmbar: leicht abzuklipsen, mit Diebstahlsicherung.
Anzahl an Griffen in öffentlichen Einrichtungen sowie Nachinstallation je nach Bedarf.
Beispiel: Hotels oder Krankenhäuser, die nur von Zeit zu Zeit bewegungseingeschränkte Personen beherbergen.
Klappgriff mit abgebremstem Herunterklappen und Arretierung in vertikaler Position.
Aluminiumrohr.
Abgerundetes Profil Ø 42 mit ergonomischer, flacher Vorderseite: verhindert Verdrehen der Hand am Griff und gewährleistet optimale Griffsicherheit.
Oberfläche pulverbeschichtet matt schwarz für visuell kontrastierende Gestaltung zu hellen Wänden.
Homogene Oberfläche erleichtert die Reinigung und gewährleistet bessere Hygiene.
Verdeckte Befestigungen durch Edelstahlplatte Werkstoff 1.4301, Stärke 5 mm.
Edelstahlschrauben Ø 8 x 70 mm für Massivwand im Lieferumfang enthalten.
Maße: 650 x 210 x 120 mm.
Auf mehr als 200 kg getestet. Empfohlenes Maximalgewicht des Benutzers: 135 kg.

Dateien und Downloads:

DATENBLATT:	DOWNLOAD
Technische Zeichnung:	DOWNLOAD

Armatron AG, Moderne Waschraum-Hygiene
CH-8117 Fällanden | Tel. +41 44 825 62 62 | Fax +41 44 825 62 64 | www.armatron.ch | info@armatron.ch

ARMATRON
MODERNE WASCHRAUM-HYGIENE

VISA

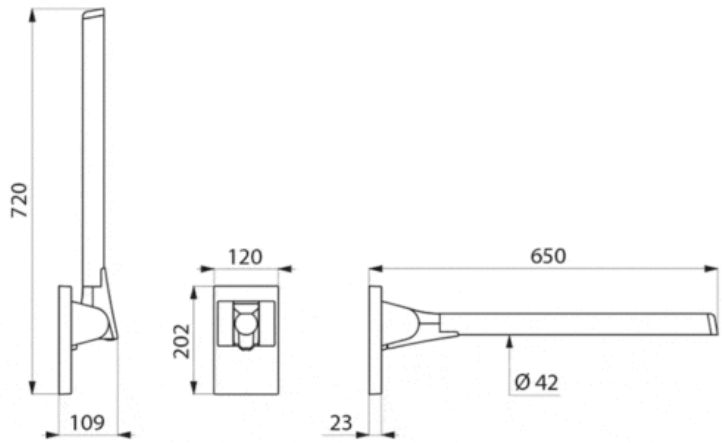

Armatron AG, Moderne Waschraum-Hygiene
CH-8117 Fällanden | Tel. +41 44 825 62 62 | Fax +41 44 825 62 64 | www.armatron.ch | info@armatron.ch