ARMATRON
MODERNE WASCHRAUM-HYGIENE

TRINKBRUNNEN, WANDHÄNGEND MIT FLASCHENFÜLLER

Artikelnummer: ASA-SLUN 62S

Material: Hochwertiger Edelstahl AISI 304 mit matter Oberfläche
Bauart: Wandhängender Trinkbrunnen, unten geschlossen mit Serviceöffnung
Auslauf: Selbstschließender Trinkauslauf für hygienisches Trinken
Flaschenfüller: Integrierte Armatur zum bequemen Befüllen von Trinkflaschen
Wasserflussregelung: Regulierung direkt am Trinkauslauf möglich
Steuerung: Mechanisch, einfach und zuverlässig in der Handhabung
Lieferumfang: Trinkbrunnen mit Trinkauslauf, Flaschenfüller, Eckventil mit Filter, Anschlussschlauch, Siphon und Montagesatz
Installation: Zur Wandmontage vorgesehen
Einsatzbereich: Ideal für öffentliche Einrichtungen, Büros und Gastronomie
Reinigungsempfehlung: Nur mit Wasser, Seife und weichem Tuch; keine aggressiven Reinigungsmittel

Dateien und Downloads:

Installationsanleitung:	DOWNLOAD
Datenblatt:	DOWNLOAD
Technische Zeichnung:	DOWNLOAD

Armatron AG, Moderne Waschraum-Hygiene
CH-8117 Fällanden | Tel. +41 44 825 62 62 | Fax +41 44 825 62 64 | www.armatron.ch | info@armatron.ch

ARMATRON
MODERNE WASCHRAUM-HYGIENE

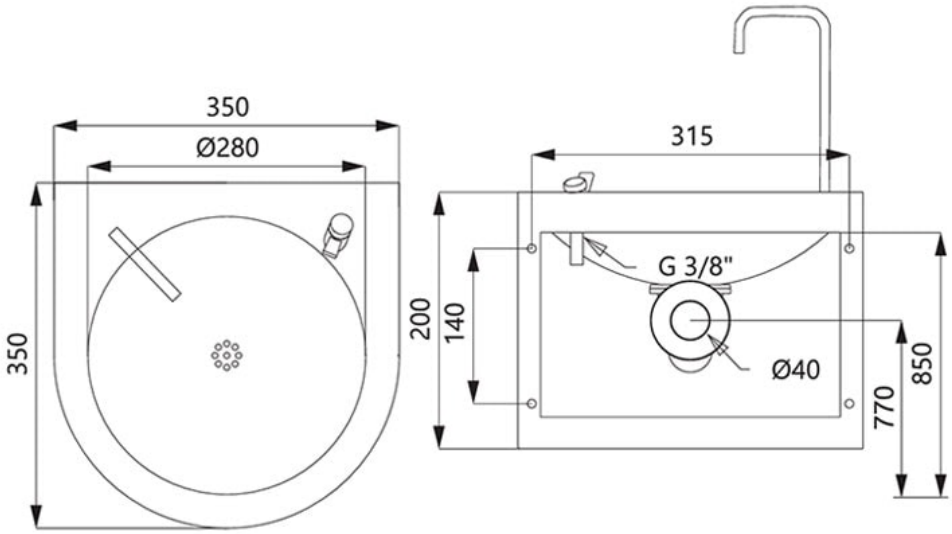

Armatron AG, Moderne Waschraum-Hygiene
CH-8117 Fällanden | Tel. +41 44 825 62 62 | Fax +41 44 825 62 64 | www.armatron.ch | info@armatron.ch