ARMATRON
MODERNE WASCHRAUM-HYGIENE

UNTERPUTZ DUSCHSTEUERUNG, PIEZOGESTEUERT MIT TEMPERATURREGLER, 24V DC

Artikelnummer: ASA-SLS 02P

Hygienespülung
Vandalismus-sichere Ausführung
SLS 02P, SLS 02PB - Unterputz Duschsteuerung mit Anschluss an Kalt und Warmwasser, Temperaturregulierung über Mischer
Verbrühschutz
das Wasser fließt nach leichtem Druck auf den Piezo-Taster
Wasserfluß endet automatisch nach eingestellter Laufzeit (justierbar von 10 s - 310 Sek.), werksmäßig 120 Sek.
Wasserfluß endet bei wiederholtem leichtem Druck auf den Piezo-Taster
Nutzungsparameter justierbar mit Fernbedienung SLD 04 (optional)

Dateien und Downloads:

Datenblatt:	DOWNLOAD
Technische Zeichnung:	DOWNLOAD

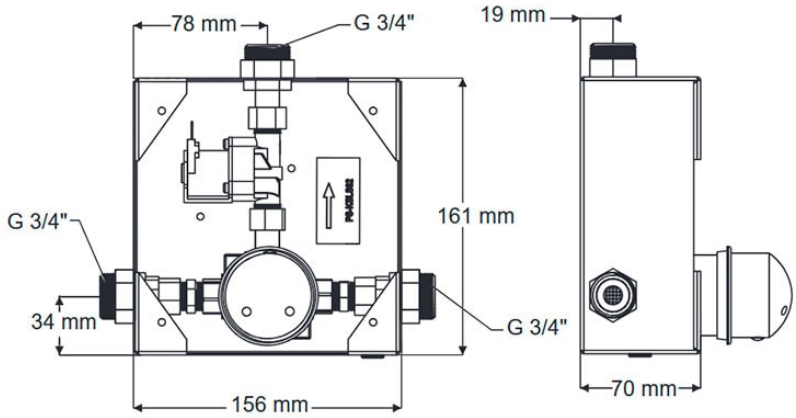

Armatron AG, Moderne Waschraum-Hygiene
CH-8117 Fällanden | Tel. +41 44 825 62 62 | Fax +41 44 825 62 64 | www.armatron.ch | info@armatron.ch